■LGS下地壁取合（2枚貼）　S:1／3

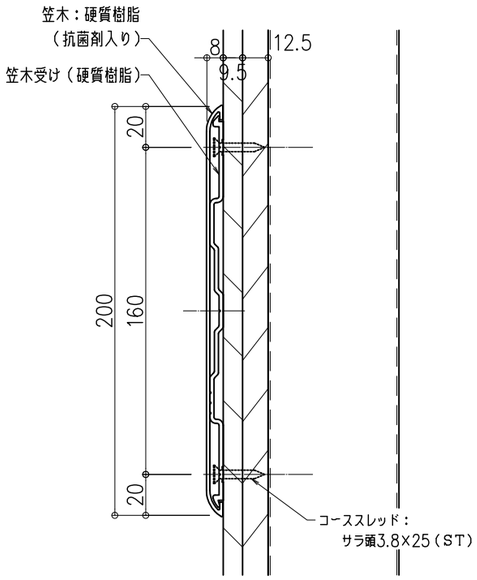

■LGS下地壁取合（1枚貼）　S:1／3

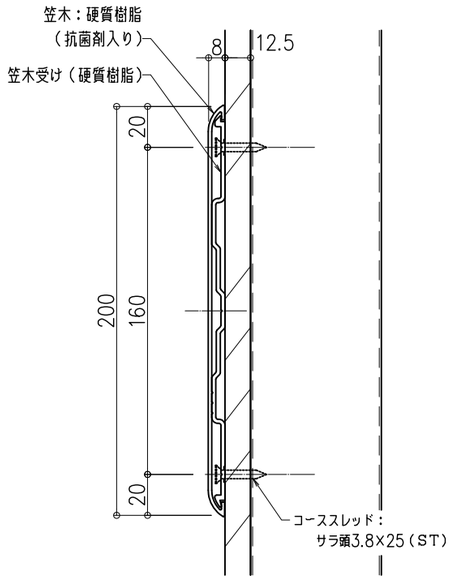

■GL工法納まり　S:1／3

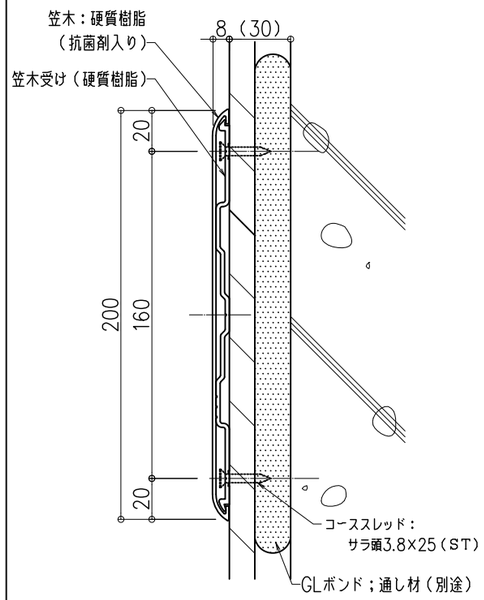

■RC＋モルタル納まり　S:1／3

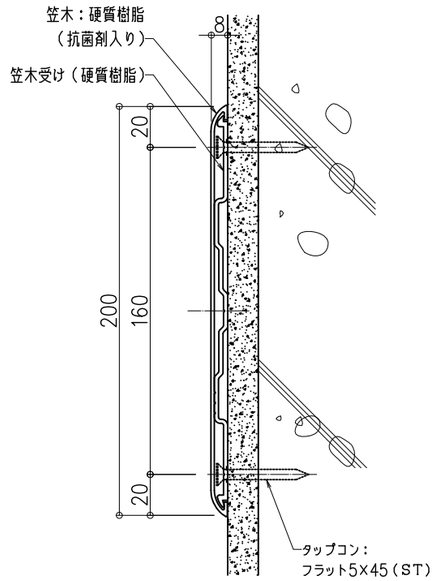

■標準端部・ジョイント部納まり

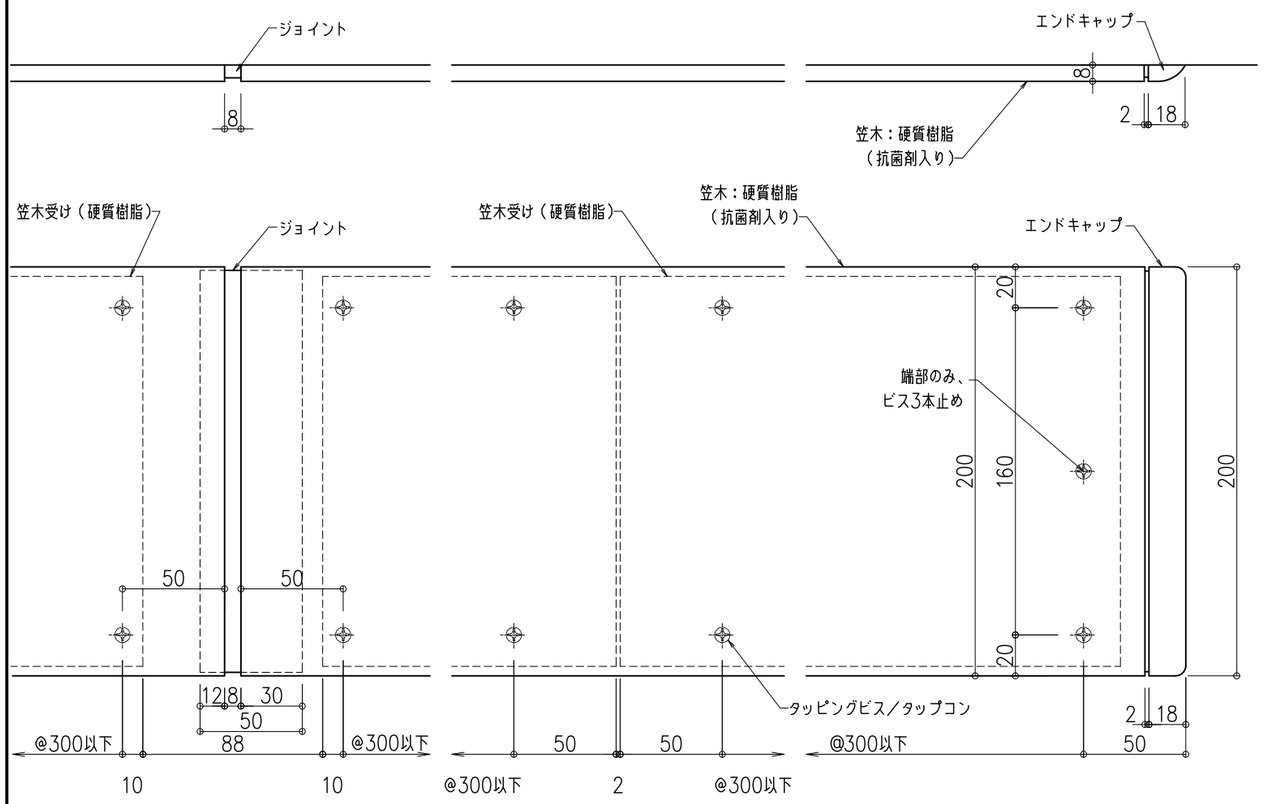

笠木ジョイント納まり　　笠木受ジョイント納まり　　エンドキャップ納まり

■入隅・出隅コーナー納まり

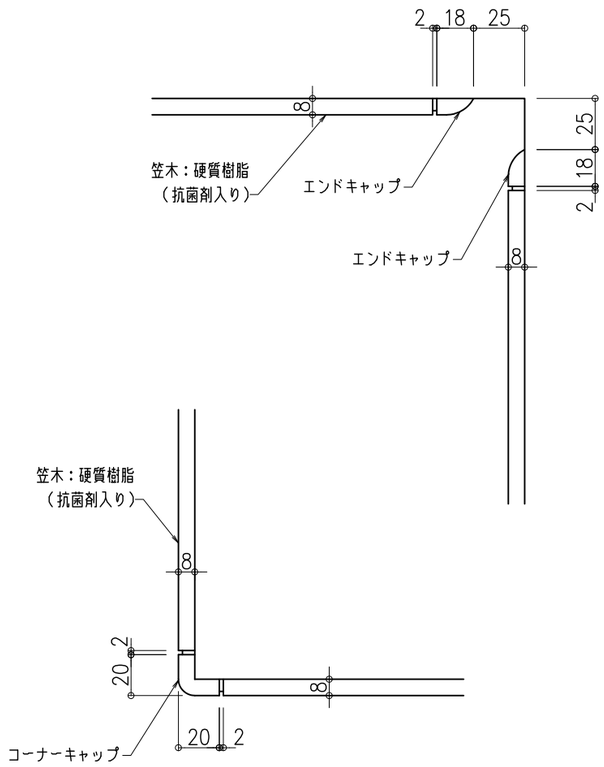

ナカ工業株式会社

品名：
壁保護材
セフティーライン

形式：
NS−200V（M）
壁直付けタイプ

仕様：

●笠木：耐衝撃性硬質樹脂
エンボス仕上げ（抗菌剤入り）
木目調色は超微粒子木粉配合
R加工可　最小Rは500R
定尺：3M

●笠木受：耐衝撃性硬質樹脂

●エンドキャップ/コーナーキャップ
樹脂成形品

注1）接着剤は、セフティボンド（カナエ化学製）または、ハイボン−4250（日立化成ポリマー製）を使用する事。

付記事項：
養護施設、病院、リハビリセンター等
医療関連施設

図面名称：
姿図・断面図　標準納まり図

尺度：	作成日：2011.06.30（2013.05.15改訂）
1/3	
サイズ：	File Name：
A3	NS−200