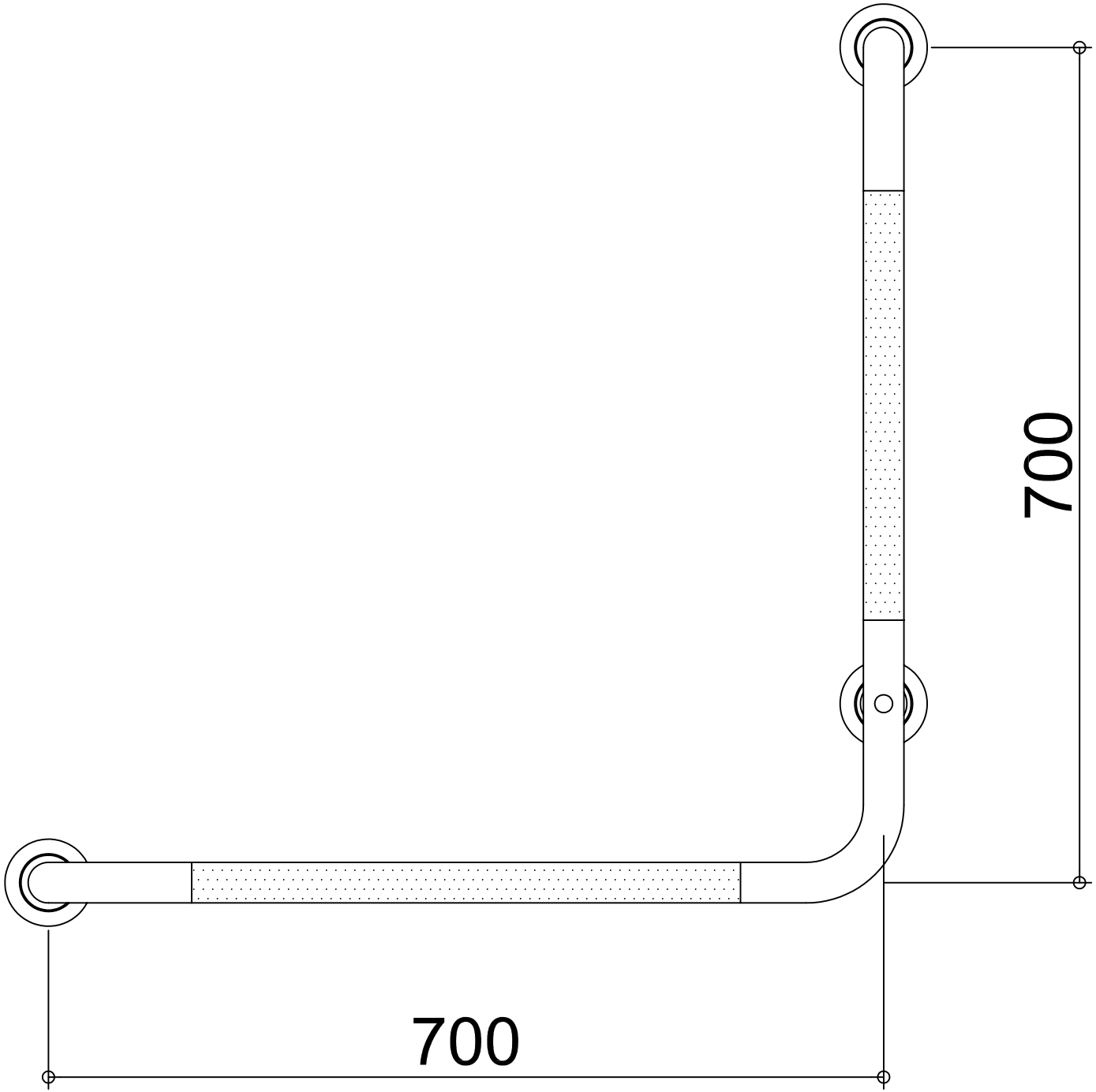
700
700