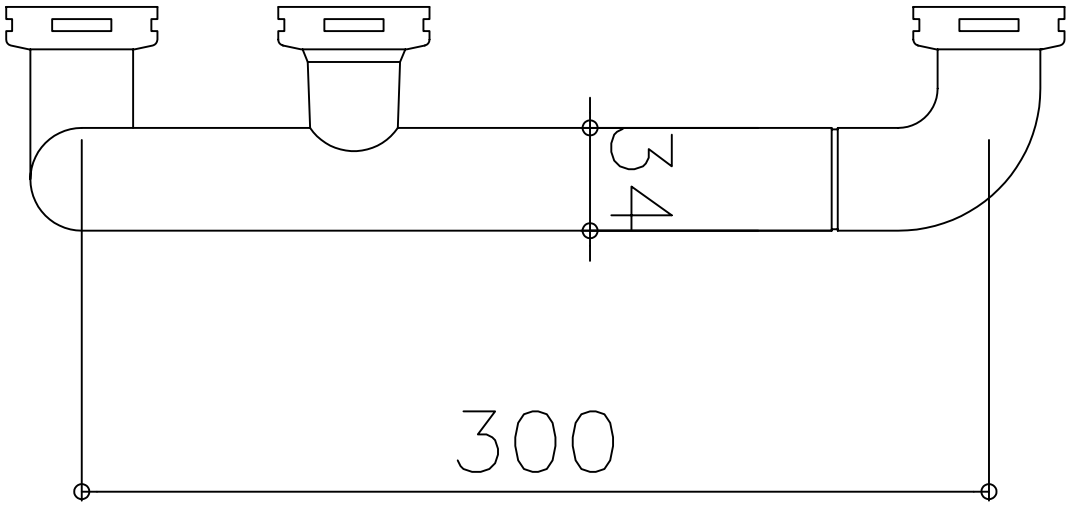
34
300