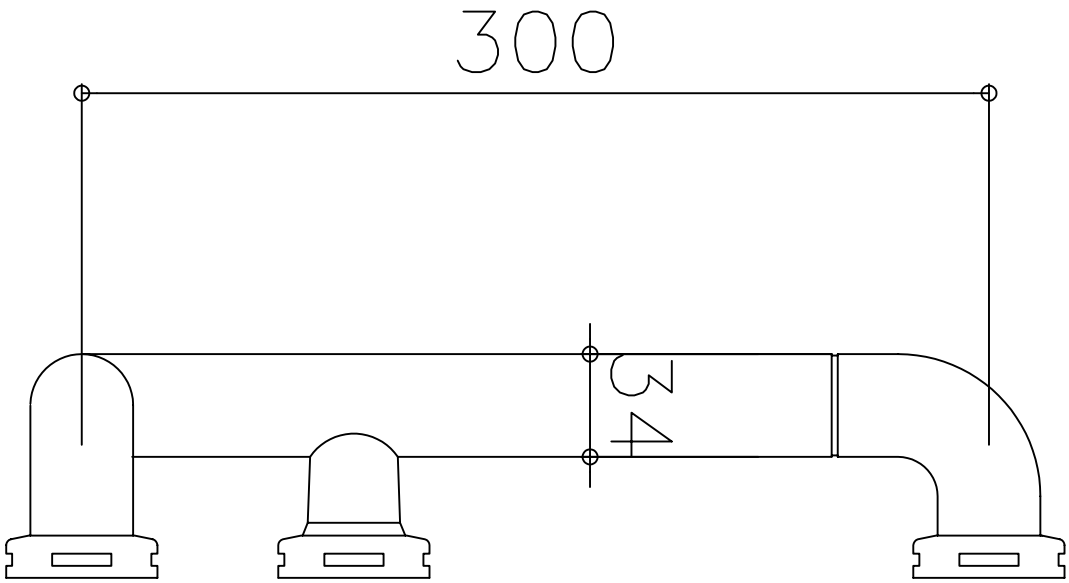
300
34