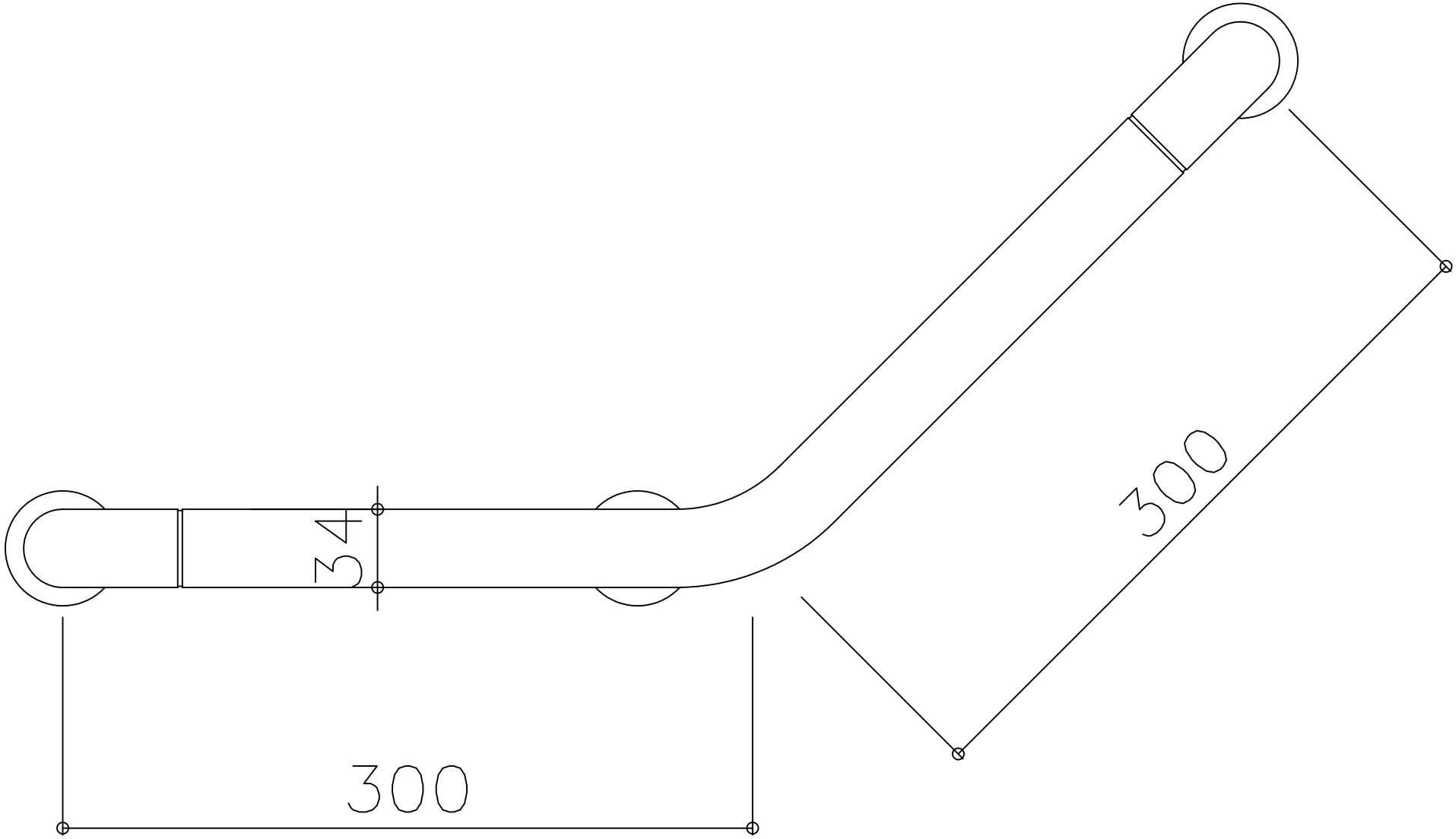
34
300
300