型　番	段　数	適応階高(h)mm	上枠外形寸法	収納ケース高さH	開口寸法
SPCVⅢ600-111	11段	3,920≦h≦4,270	653×653	min400～max1200	上枠600×600,下枠765×595

収納状態 S=1/10

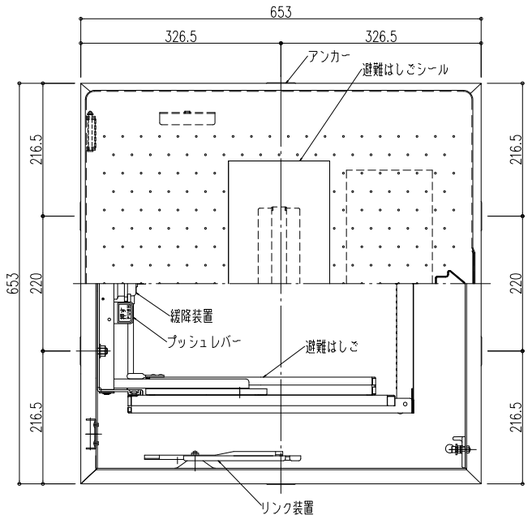

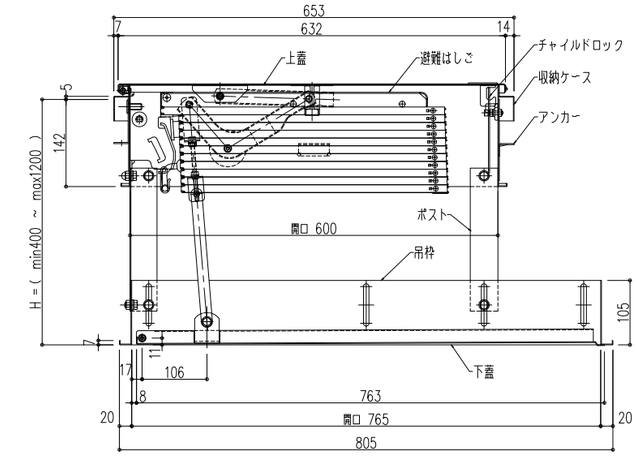

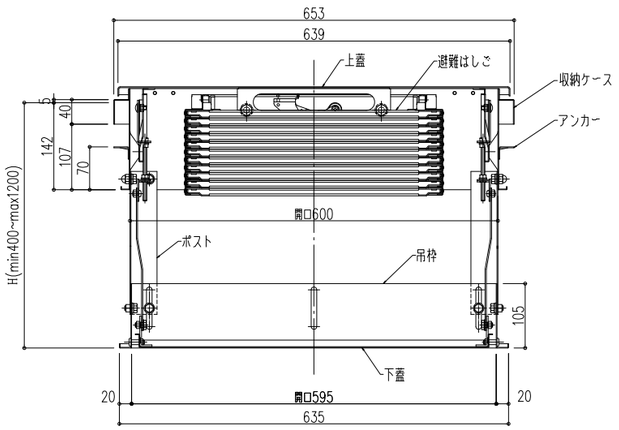

展張状態 S=1/20

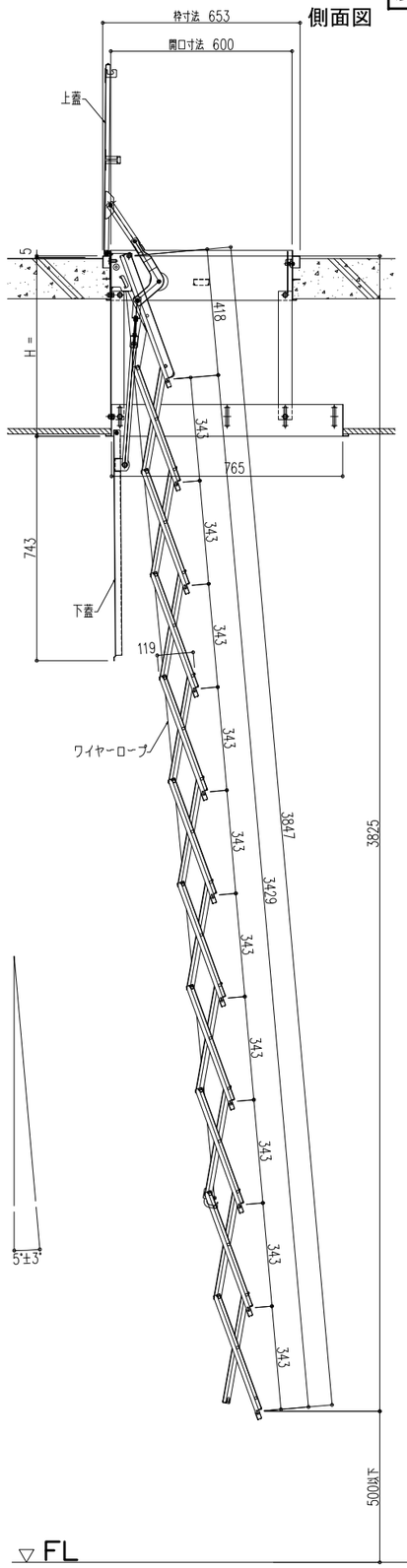

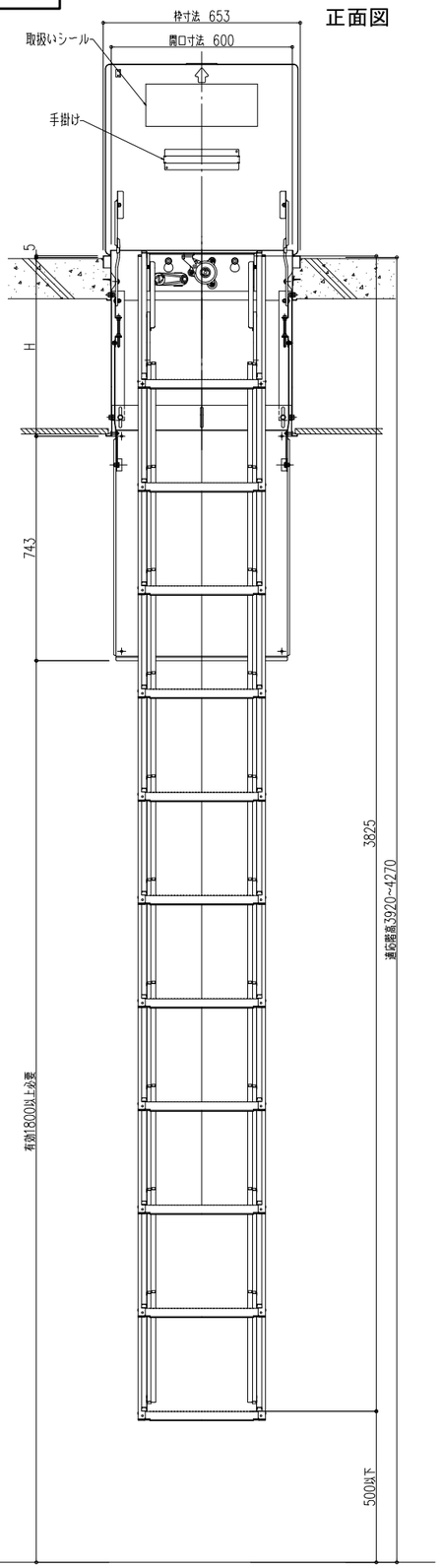

ナカ工業株式会社

品名：
埋設式避難器具
特殊タスカール　SPCV600タイプ

形式：
SPCVⅢ600-111（二重天井用ポストタイプ）

仕様：

〈はしご本体〉
●適応階高～左上表に依る。
ステップ間隔　343mm
ステップ幅　305mm

●材質　熱間圧延鋼板

●仕上
溶融亜鉛メッキ+三価クロメート

〈収納ケース〉
●外形寸法
W653×L653×H168+258～1058mm
開口寸法
600×600
●材質　ステンレスSUS304
上蓋・ケース・下蓋・ポスト

〈はしご型式番号〉
総務大臣承認　国家検定品
は第24～1号

図面名称：
平面図・姿図・断面詳細図

尺度：	Date：
1/10　1/20	2006.05.19 （2012.11.29 改正）
サイズ：	File Name：
A3	SPCVⅢ600-111