型　番	段　数	適応階高(h)mm	上枠外形寸法	収納ケース高さ	開口寸法
SPCJⅢ700-108	8段	2,900≦h≦3,240	756.8×756.8	168	700×700

収納状態 S=1/10

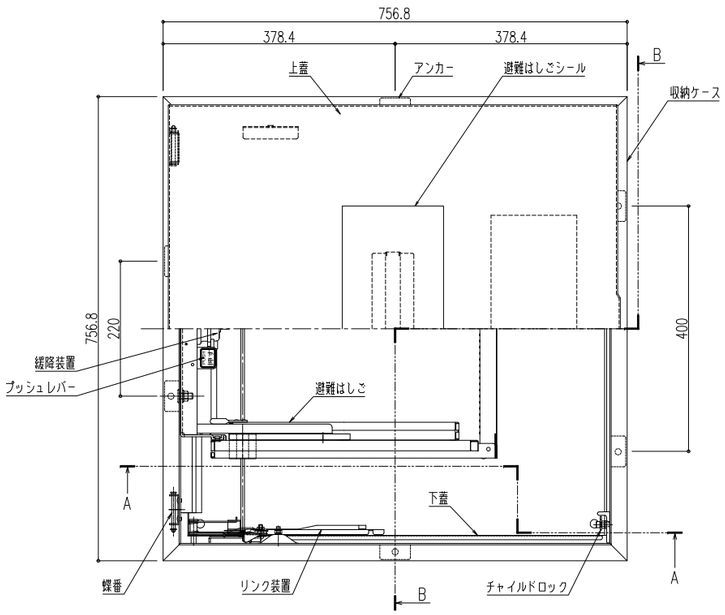

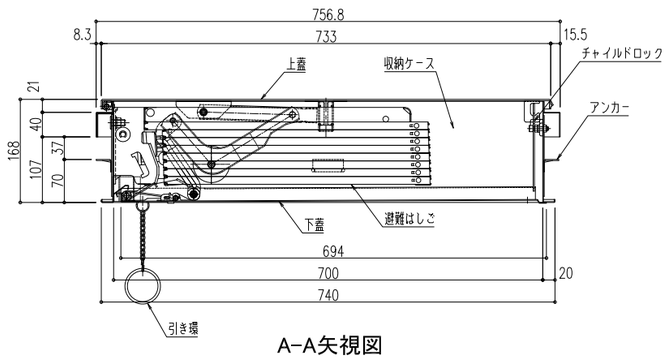

A-A矢視図

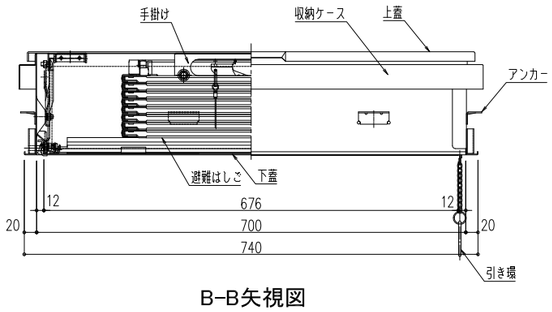

B-B矢視図

展張状態 S=1/20

側面図

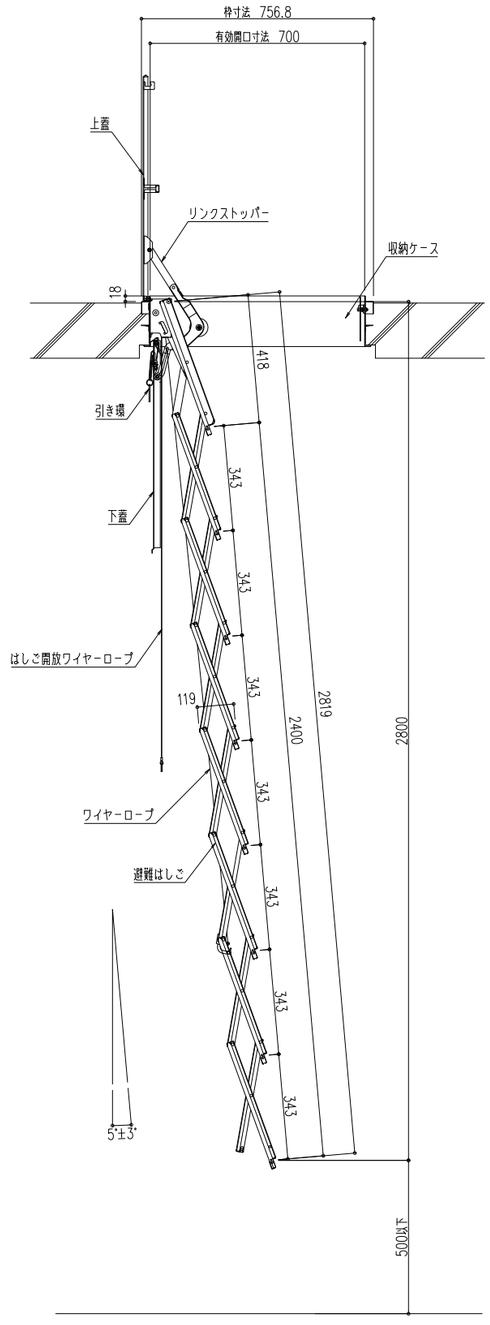

正面図

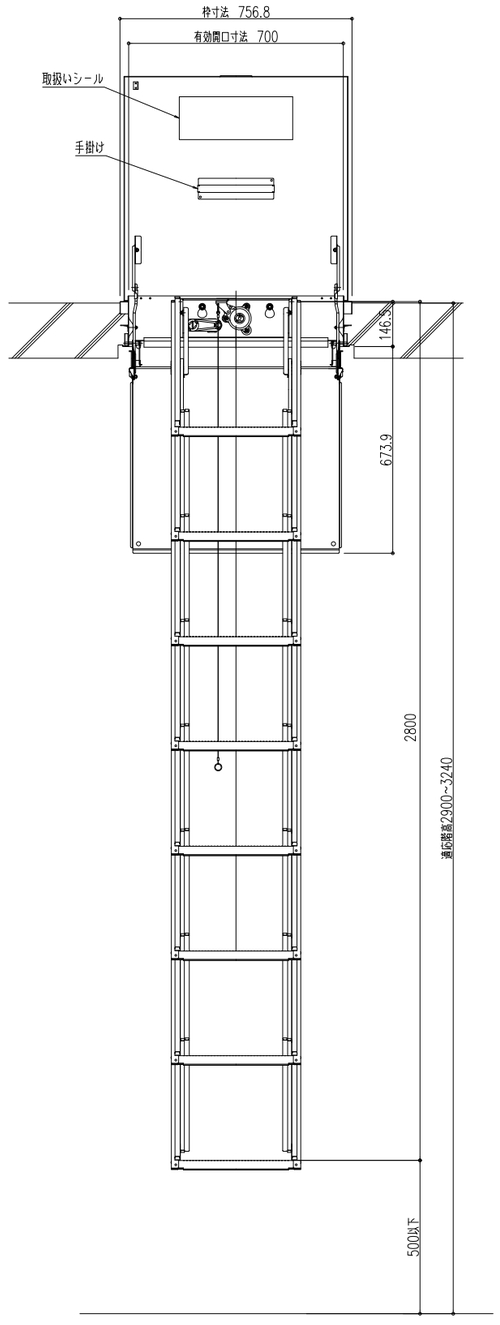

ナカ工業株式会社

品名：
埋設式避難器具
タスカール上下階操作型　SPCJ700

形式：
SPCJⅢ700-108

仕様：

〈はしご本体〉
●適応階高～左上表に依る。
ステップ間隔　343mm
ステップ幅　305mm

●材質　熱間圧延鋼板

●仕上
溶融亜鉛メッキ＋三価クロメート

〈収納ケース〉
●外形寸法
W756.8×L756.8×H168mm
開口寸法
700x700
●材質　ステンレスSUS304
上蓋・ケース・下蓋

〈はしご型式番号〉
総務大臣承認　国家検定品
は第24～1号

〈ケース認定番号〉
(社)避難設備工業会　認定品
Hh-065-02

※注意！～オプションの強風対策ラッチは、
本製品には御使用出来ません。

図面名称：
平面図・姿図・断面詳細図

尺度：	作成日：
1/10　1/20	2012.11.20 (2020.12.02 改訂)
サイズ： A3	File Name： SPCJⅢ700-108