型　番	段　数	適応階高(h)mm	上枠外形寸法	収納ケース高さ H	開口寸法
SPCFⅢ-109	9段	3,240≦h≦3,580	652.8×572.8	min400～max1200	上枠600×520,下枠765×615

収納状態 S=1/10

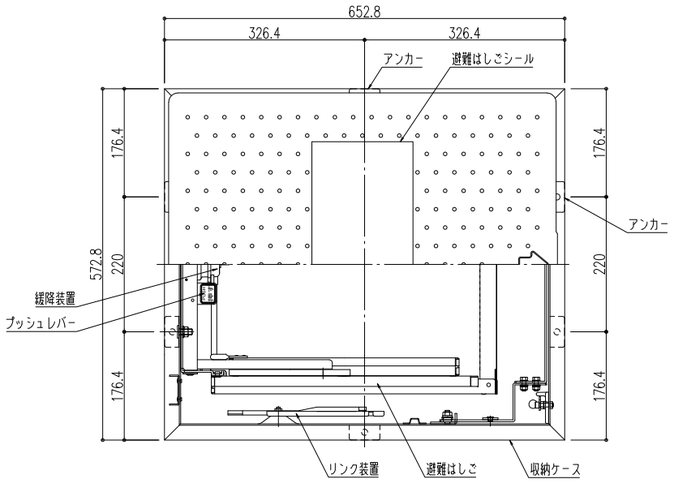

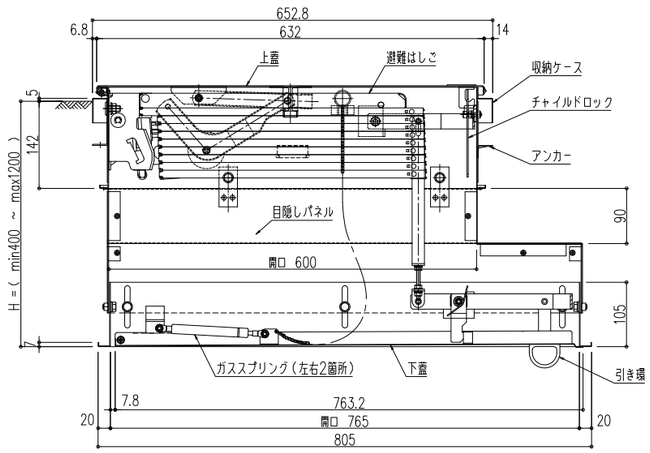

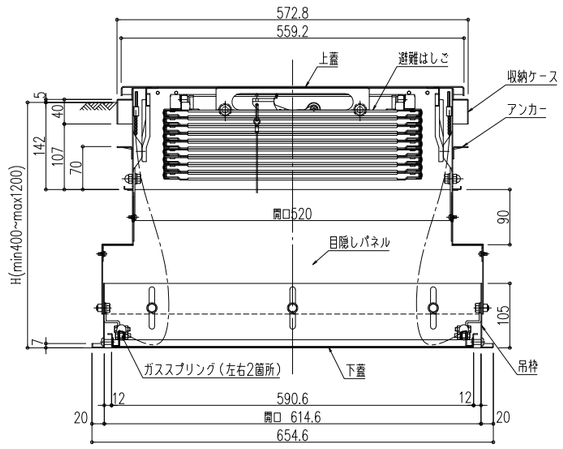

展張状態 S=1/20

側面図

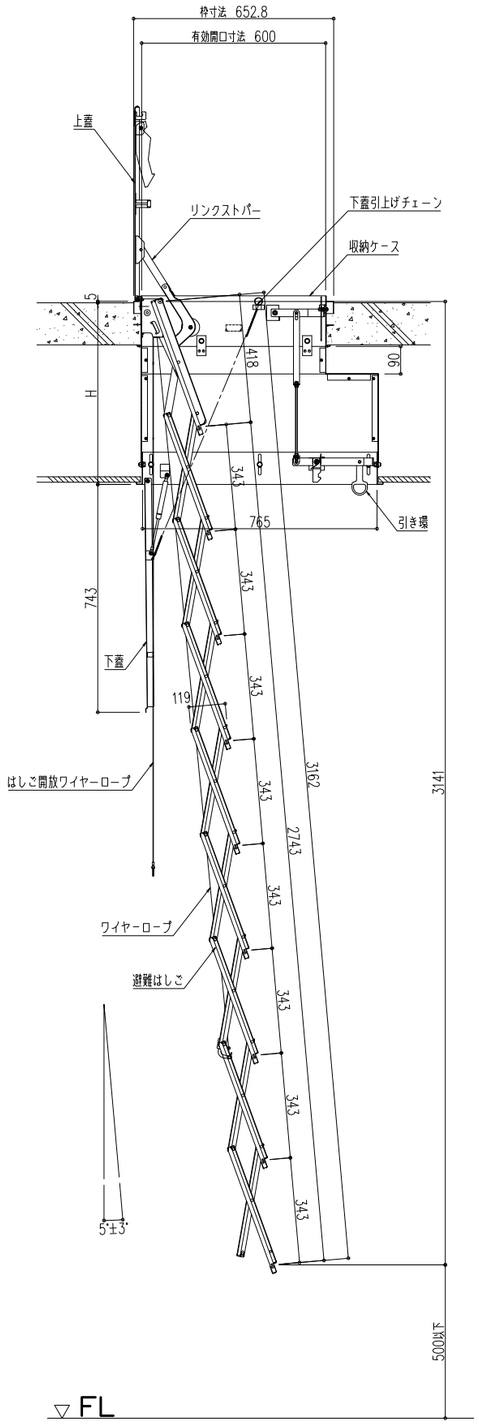

正面図

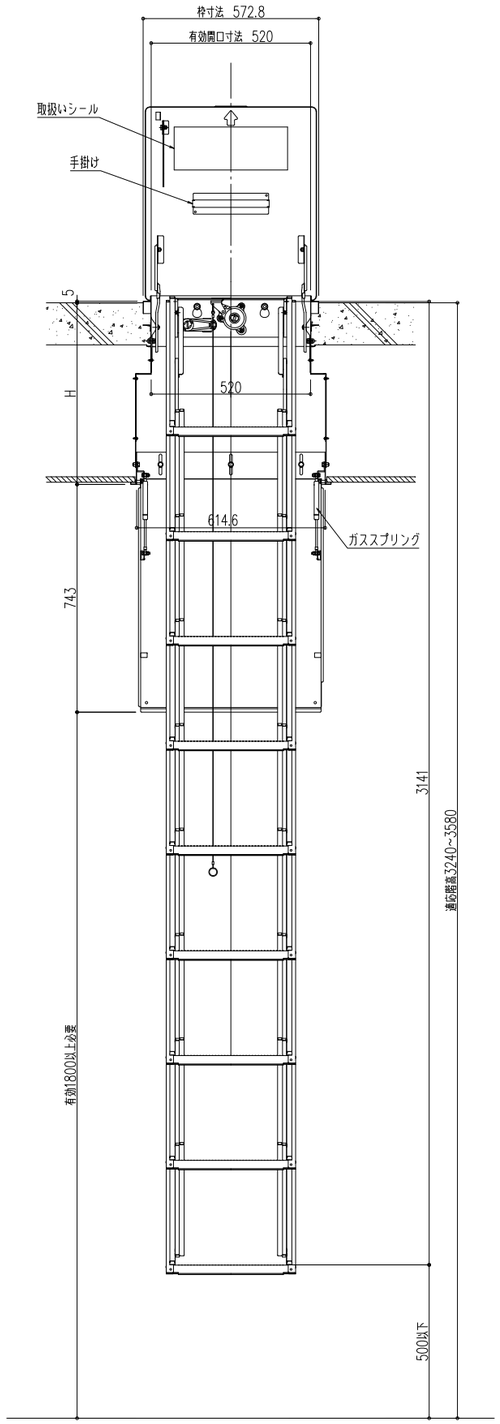

ナカ工業株式会社

品名：
埋設式避難器具
特殊タスカールSPCFタイプ

形式：
SPCFⅢ-109(二重天井用上下階操作型)

仕様：

〈はしご本体〉
●適応階高～左上表に依る。
ステップ間隔　343mm
ステップ幅　305mm

●材質　熱間圧延鋼板

●仕上
溶融亜鉛メッキ+三価クロメート

〈収納ケース〉
●外形寸法
W652.8×L572.8×H142＋258～1058mm
開口寸法
600×520
●材質　ステンレスSUS304
上蓋・ケース・下蓋・目隠しパネル

〈はしご型式番号〉
総務大臣承認　国家検定品
は第24～1号

〈ケース認定番号〉
(社)避難設備工業会　認定品
Hh-064-02

※注意
①オプションの強風対策ラッチは、
本製品には使用出来ません。
②下蓋にはスパンドレル等、張る事は
出来ません。

図面名称：
平面図・姿図・断面詳細図

尺度：	作成日：
1/10　1/20	2006.06.15 (2022.02.10 改訂)
サイズ： A3	File Name： SPCFⅢ-109