型　番	段　数	適応高さ(h)mm	上枠外形寸法	収納ケース高さ	開口寸法
SPCUⅢ-106L	6段	2,200≦h≦2,560	653×573	147+40～89	600×520

収納状態 S=1/10

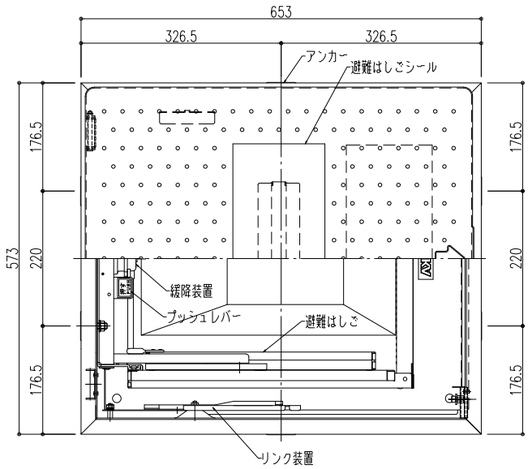

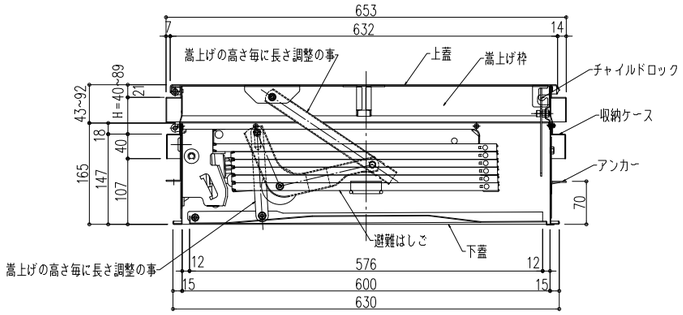

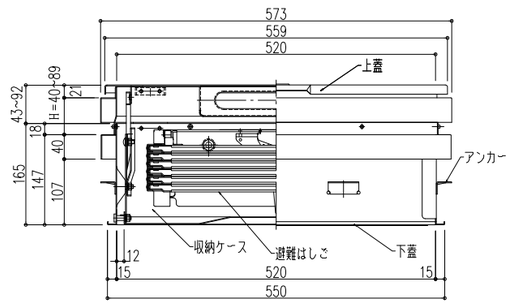

展張状態 S=1/20

側面図

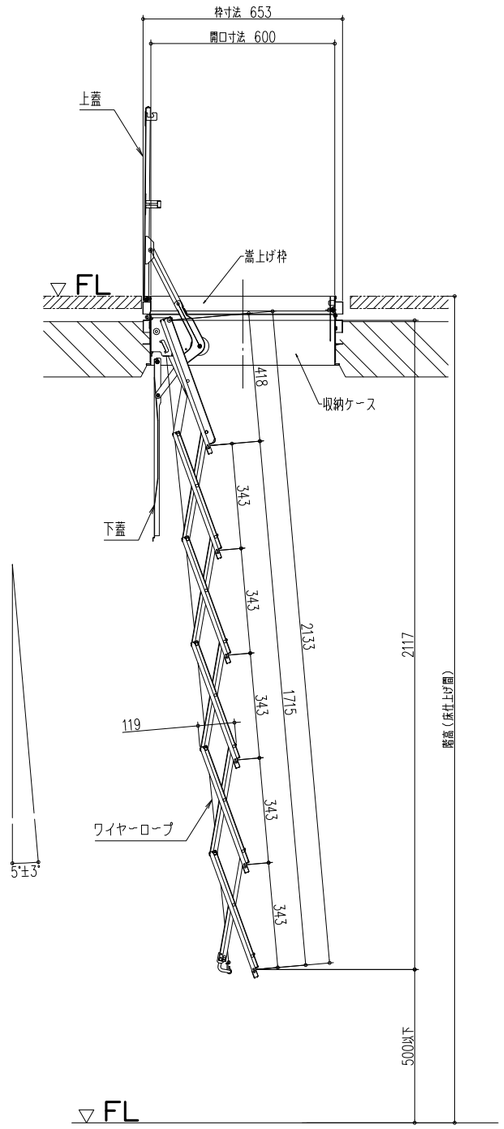

正面図

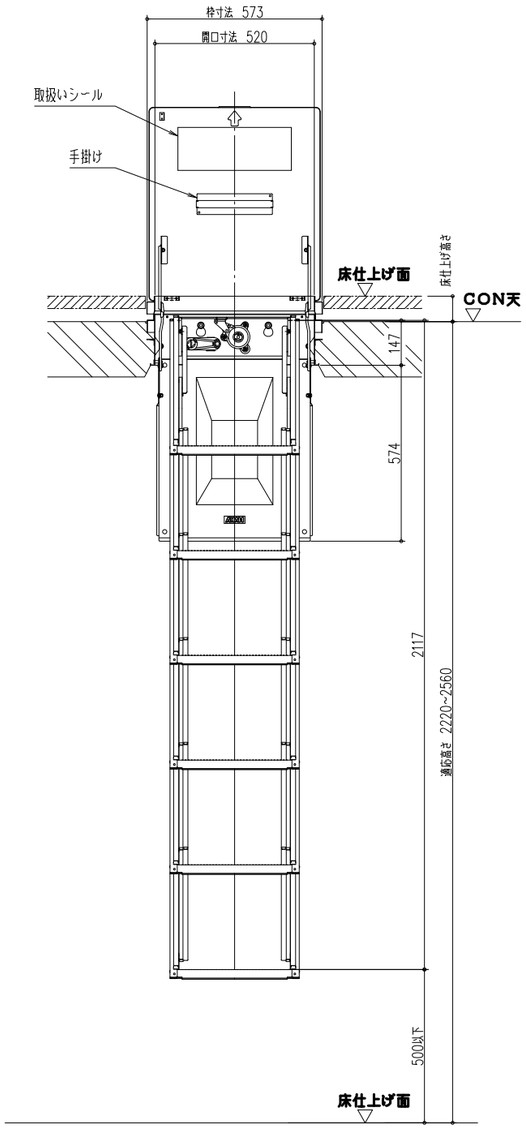

ナカ工業株式会社

品名：
埋設式避難器具
タスカール　SPCUタイプ(嵩上げタイプ)

形式：
SPCUⅢ-106(H＝40～89用)

仕様：

〈はしご本体〉
●適応高さ～左上表に依る。
ステップ間隔　343mm
ステップ長さ　305mm

●材質　熱間圧延鋼板

●仕上
溶融亜鉛メッキ+三価クロメート

〈収納ケース〉
●外形寸法
W653×L573×H165mm
開口寸法
600×520
●材質　ステンレスSUS304
上蓋・ケース・下蓋

〈嵩上げ枠〉
●外形寸法
W653×L573×H61～110mm
開口寸法
600×520
●材質　ステンレスSUS304
ケース

〈はしご型式番号〉
総務大臣承認　国家検定品
は第24～1号

図面名称：
平面図・姿図・断面詳細図

尺度：	Date：
1/10　1/20	2006.07.18 (2015.4.9 改正)
サイズ：	File Name：
A3	SPCUⅢ-106L