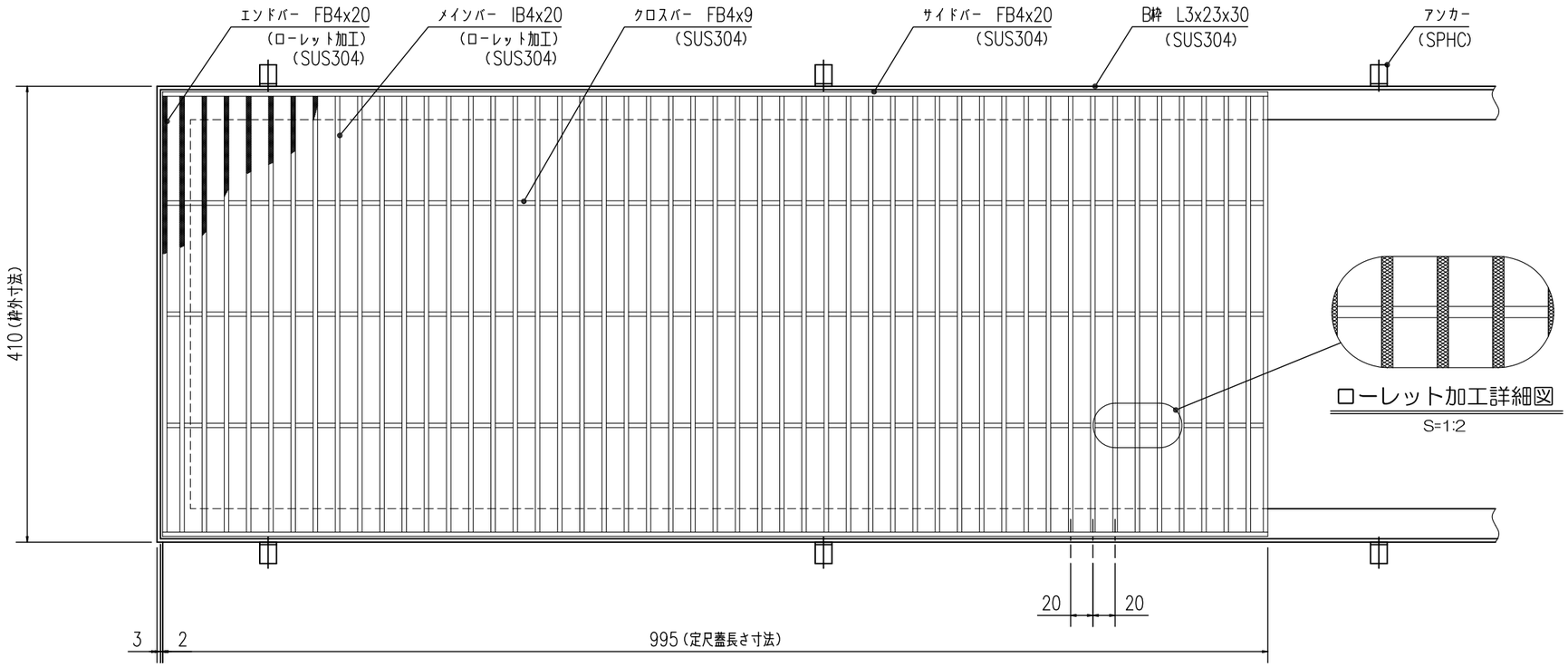


ローレット加工詳細図
S=1:2

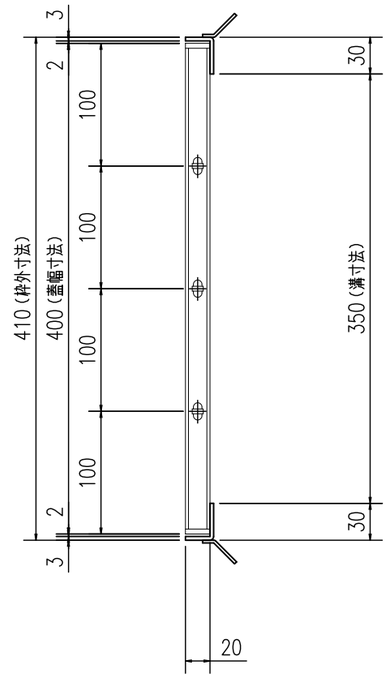


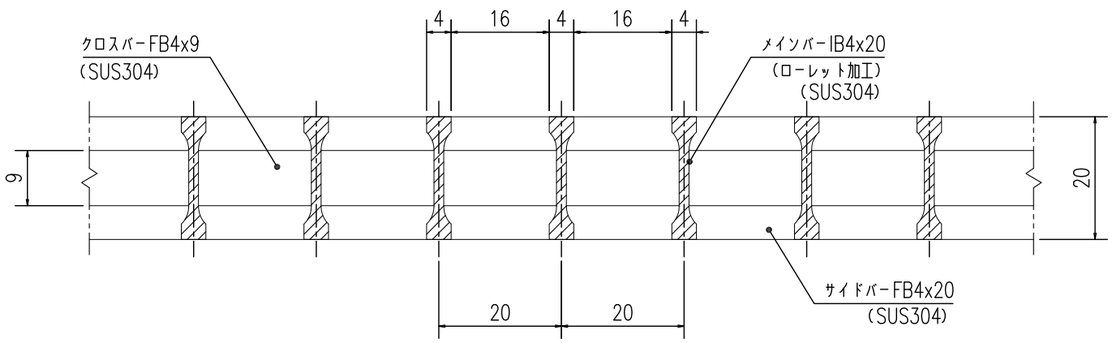


グレーチング断面詳細図
S=1:1

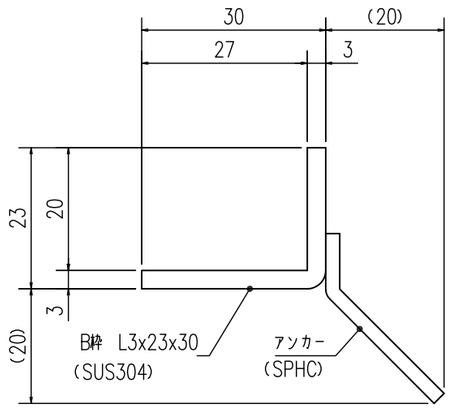


受枠断面詳細図
S=1:1

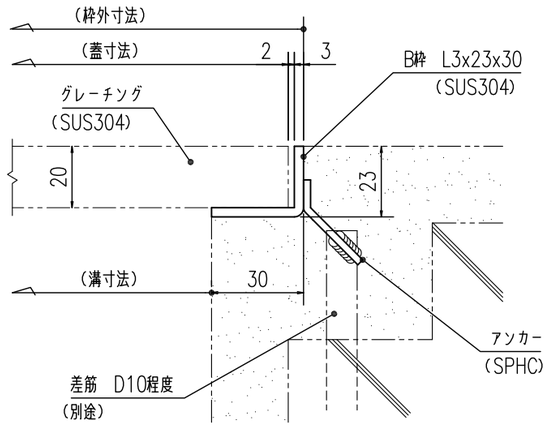


受枠施工参考図
S=1:2

| | | |
|---|---|---|
| 提出 | X/X | 2017.10.20 |
| 訂正 | / | |
| 訂正 | / | |
| 訂正 | / | |
| 訂正 | / | |

やさしさと安心を たしかな技術で支えます。
ナカ工業株式会社

| 担当 | 検図 | 製図 | 設計: | 施工: | 工事名称 | 縮尺:A3 | 図番 |
|---|---|---|---|---|---|---|---|
| | | | 受領印 | 受領印 | 図面名称 NSG−R−40 B枠 W400×L995×20H×20P | 1/5 | 0 |