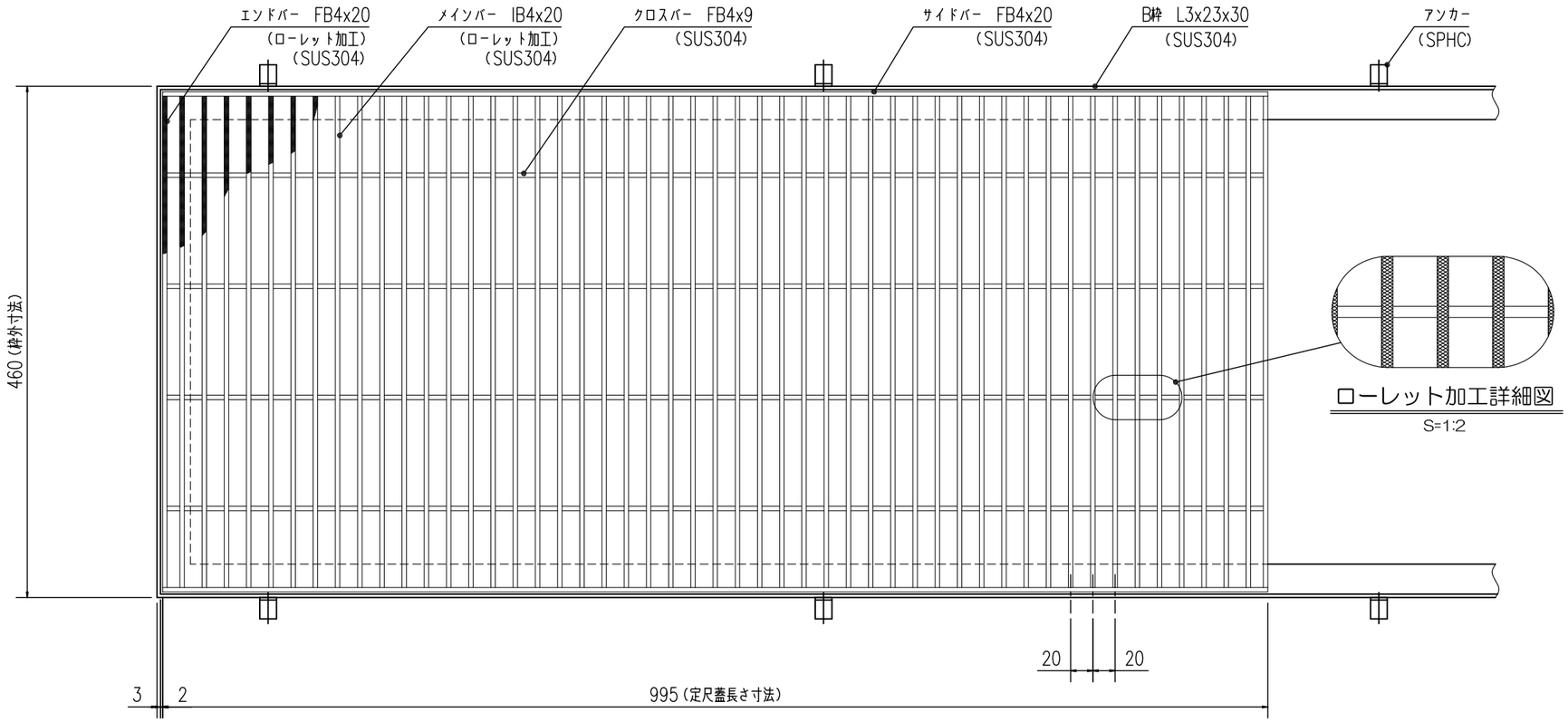

ローレット加工詳細図
S=1:2

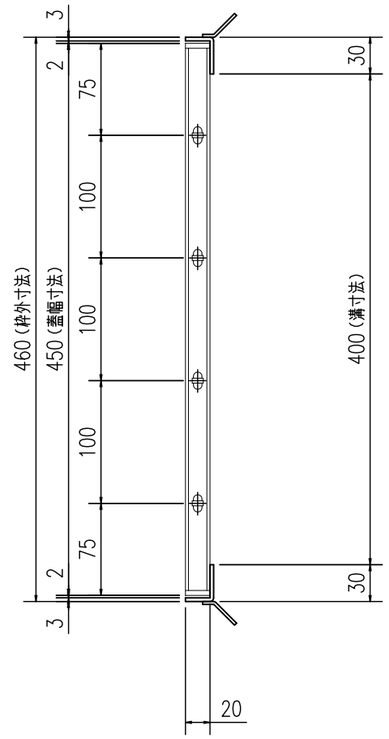

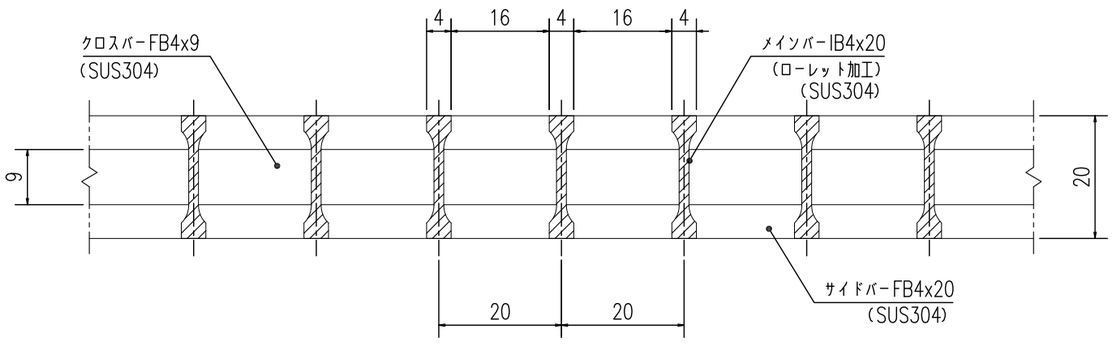

グレーチング断面詳細図
S=1:1

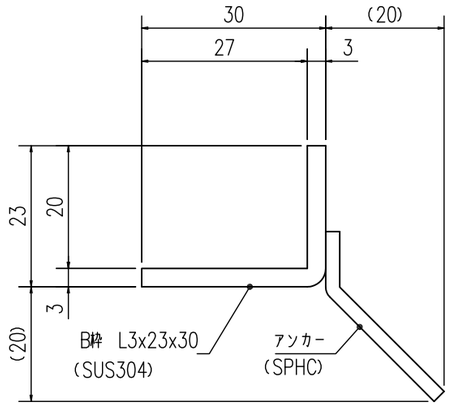

受枠断面詳細図
S=1:1

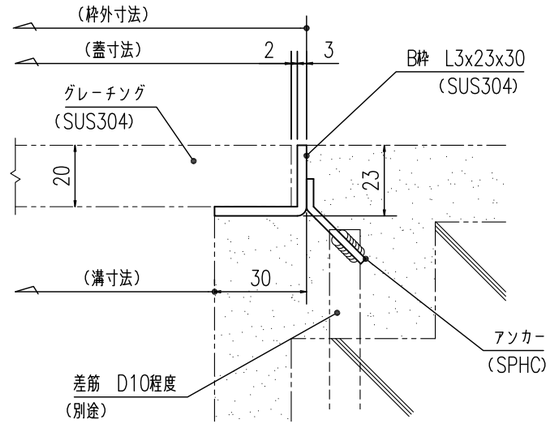

受枠施工参考図
S=1:2

提出	X/X	2017.10.20	
訂正	/		
訂正	/		
訂正	/		
訂正	/		

やさしさと安心を たしかな技術で支えます。
ナカ工業株式会社

担当	検図	製図	設計: 受領印	施工: 受領印	工事名称	縮尺:A3	図番
					図面名称 NSG−R−45 B枠 W450×L995×20H×20P	1/5	0