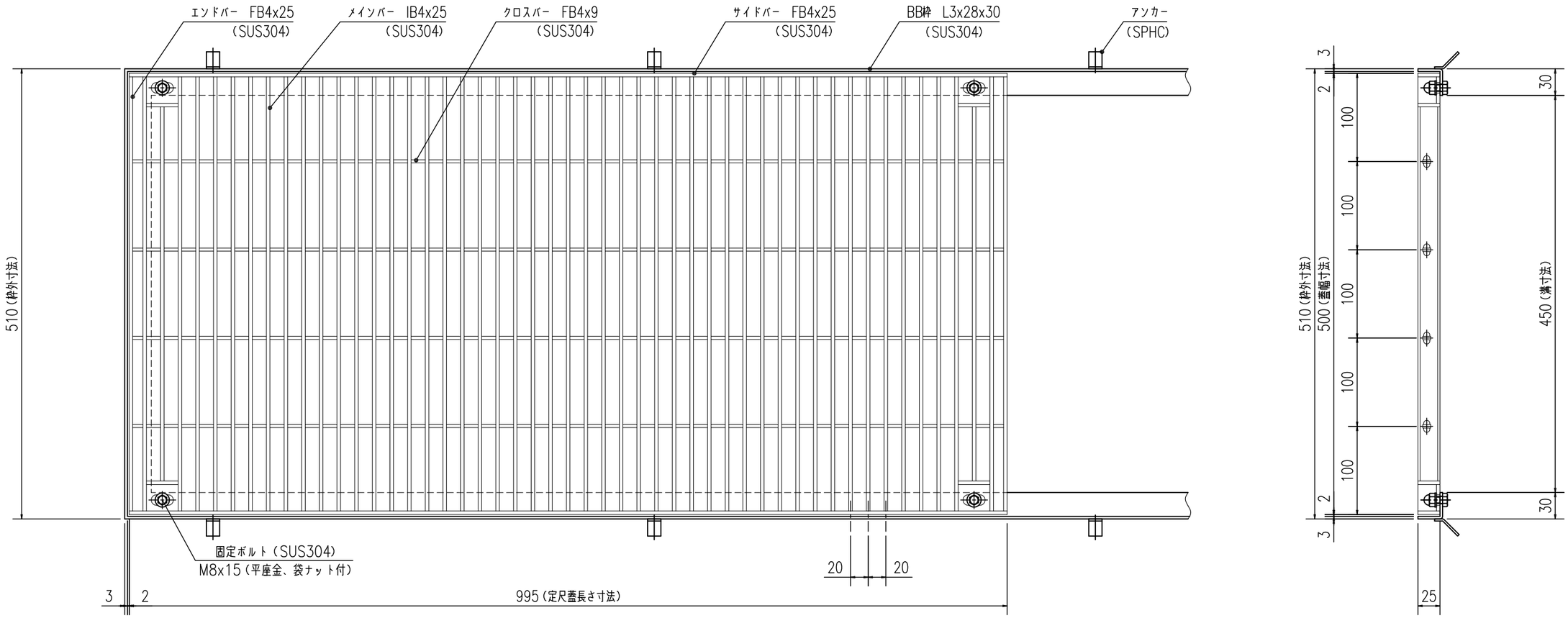

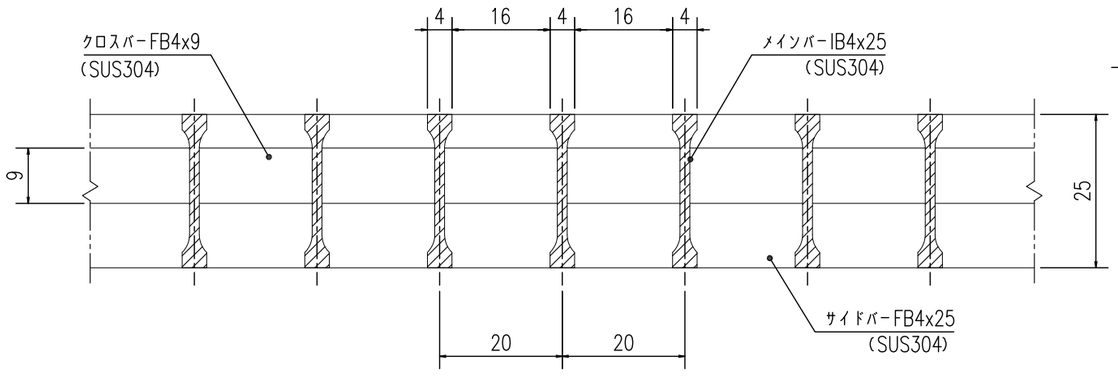

グレーチング断面詳細図

S=1:1

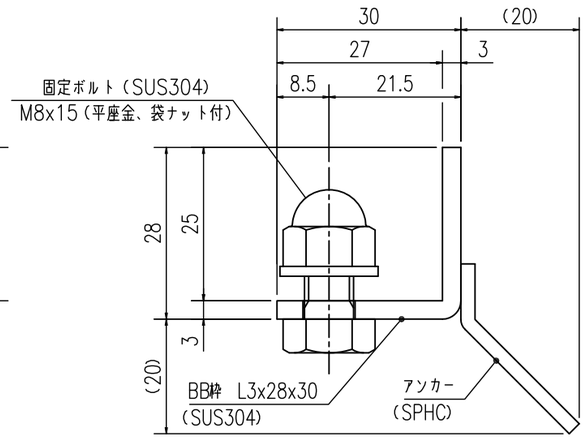

受枠断面詳細図

S=1:1

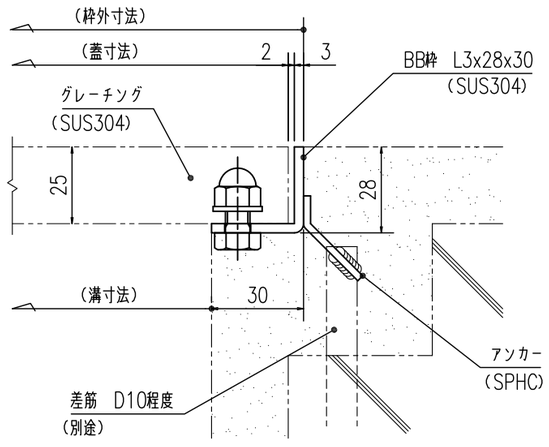

受枠施工参考図

S=1:2

提出	X/X	2017.10.20
訂正	/	
訂正	/	
訂正	/	
訂正	/	

やさしさと安心を たしかな技術で支えます。

ナカ工業株式会社

担当	検図	製図	設計:	施工:
			受領印	受領印

工事名称

図面名称 NSG−L50 BB枠
W500×L995×25H×20P

縮尺:A3 1/5

図番 0