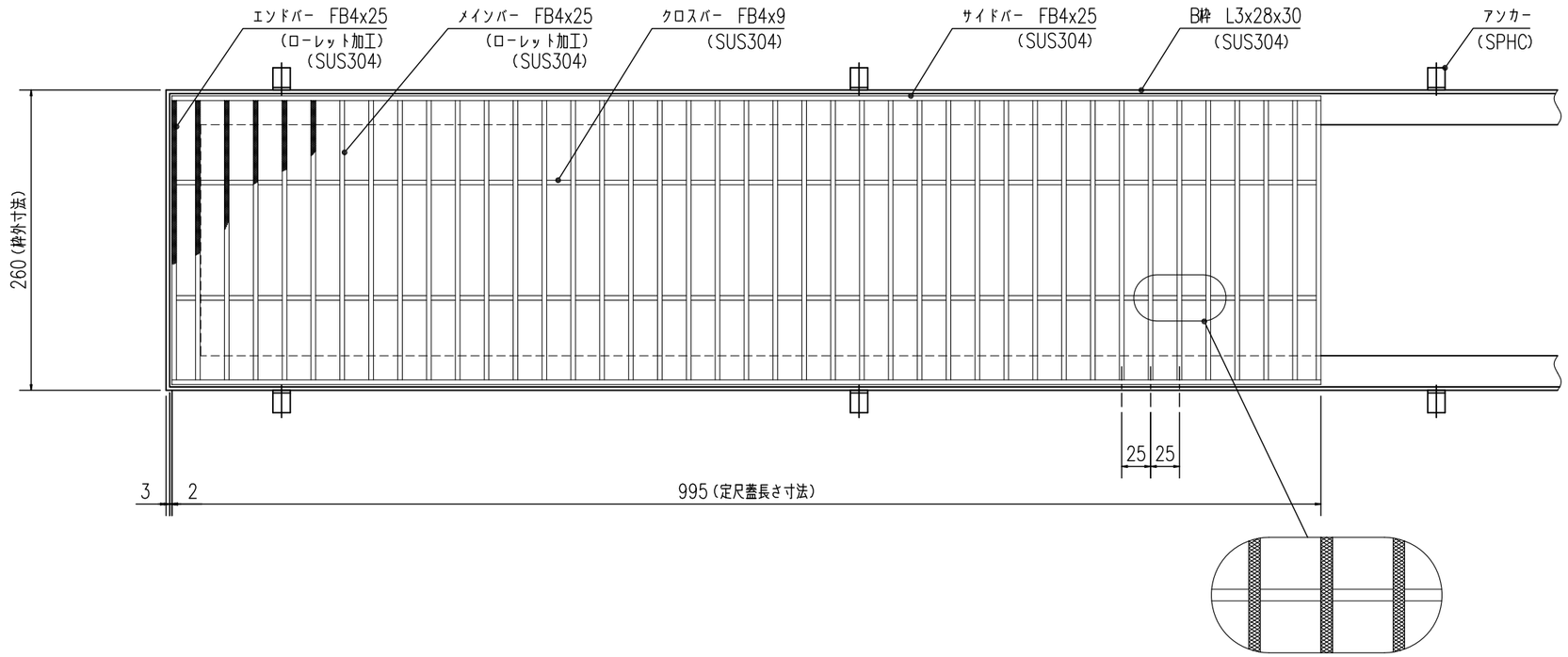

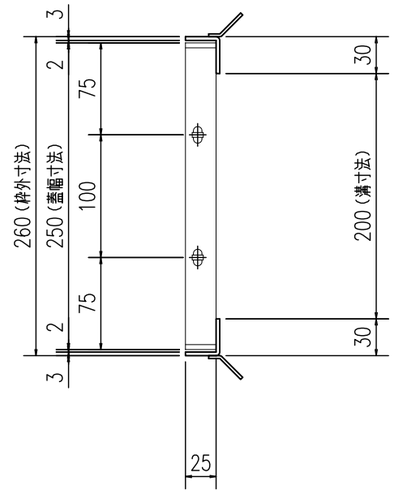

ローレット加工詳細図

S=1:2

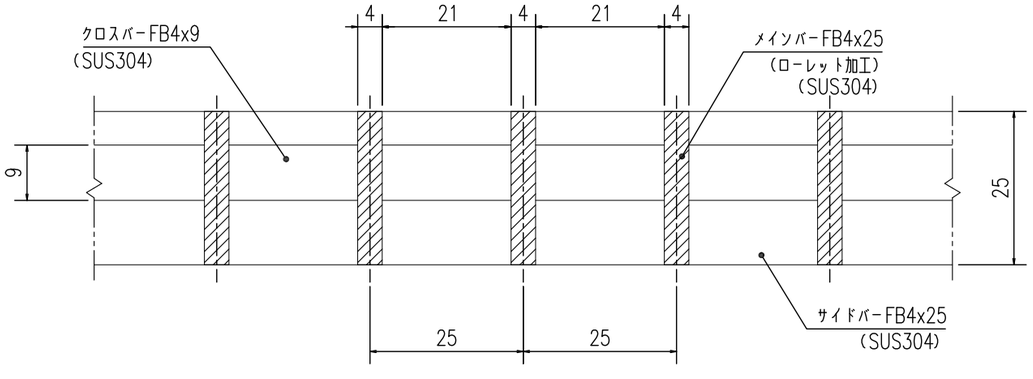

グレーチング断面詳細図

S=1:1

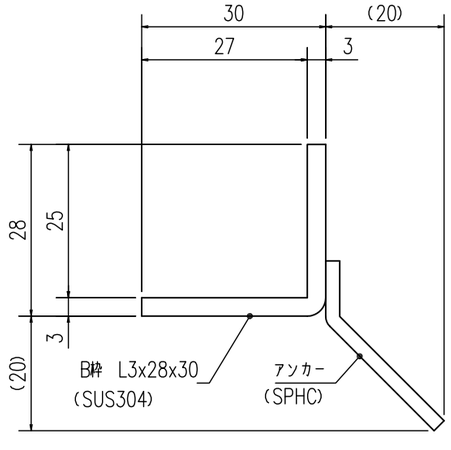

受枠断面詳細図

S=1:1

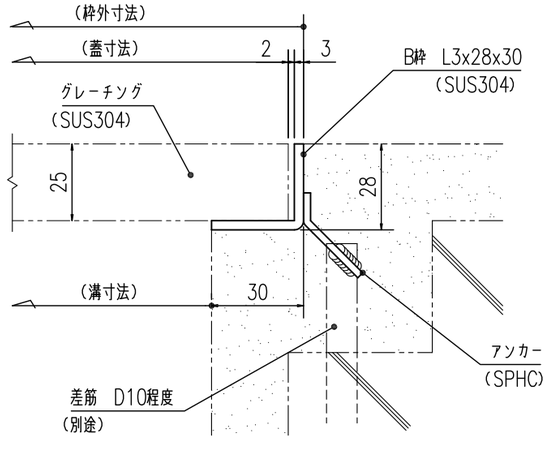

受枠施工参考図

S=1:2

提出	X/X	2017.10.20	
訂正	／		
訂正	／		
訂正	／		
訂正	／		

やさしさと安心を　たしかな技術で支えます。

ナカ工業株式会社

担当	検図	製図	設計：	施工：
			受領印	受領印

工事名称

図面名称 NEG−R−25　B枠
W250×L995×25H×25P

縮尺:A3	図番
1／5	0