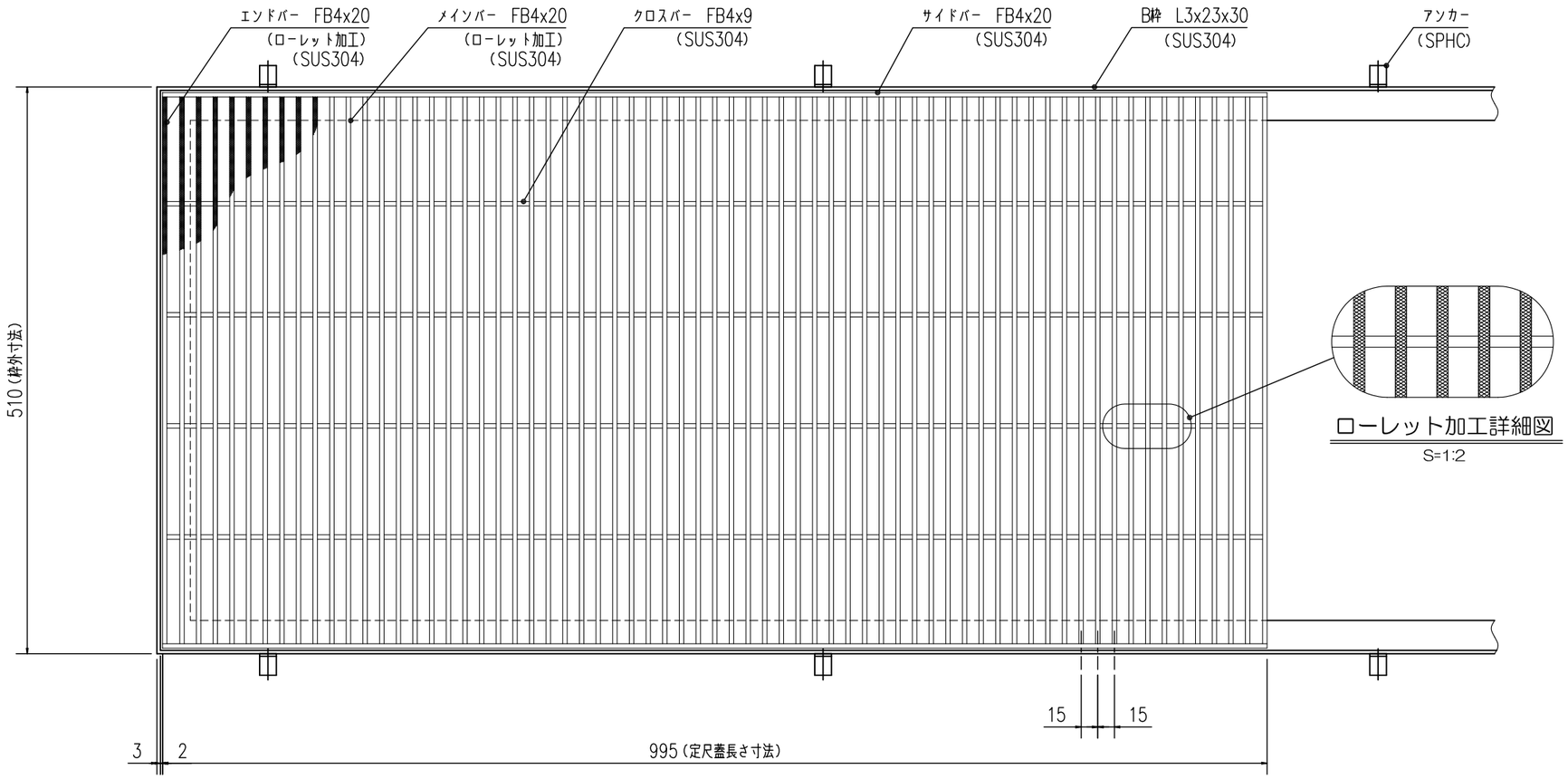

ローレット加工詳細図
S=1:2

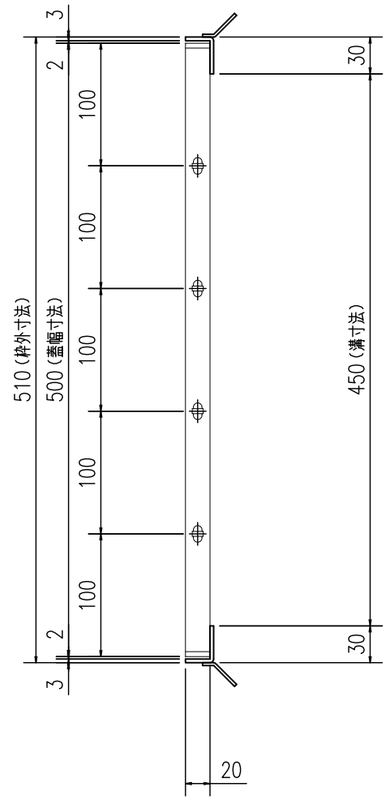

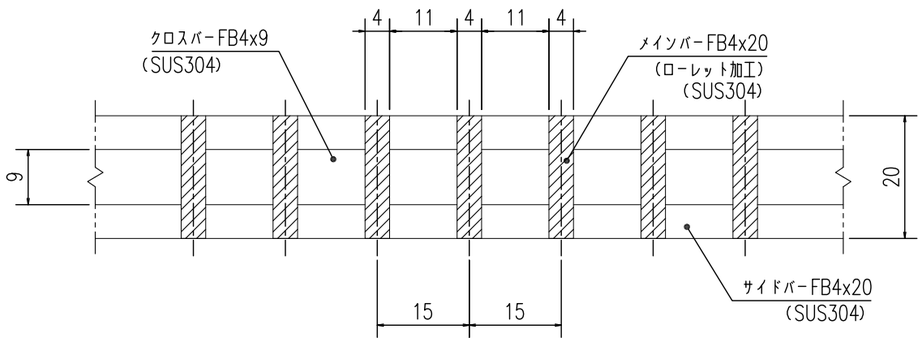

グレーチング断面詳細図
S=1:1

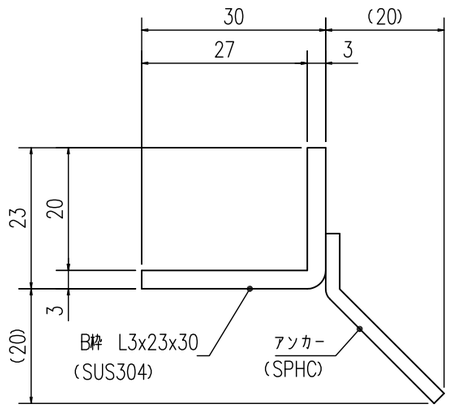

受枠断面詳細図
S=1:1

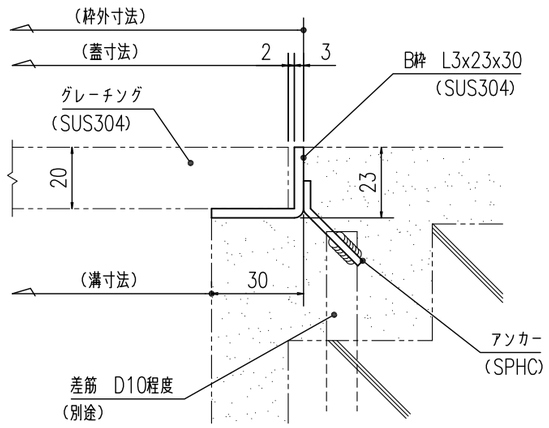

受枠施工参考図
S=1:2

提出	X/X	2017.10.20
訂正	/	
訂正	/	
訂正	/	
訂正	/	

やさしさと安心を たしかな技術で支えます。
ナカ工業株式会社

担当	検図	製図	設計: 受領印	施工: 受領印

工事名称

図面名称 NEG−R−50 B枠
W500×L995×20H×15P

縮尺:A3 1/5

図番 0