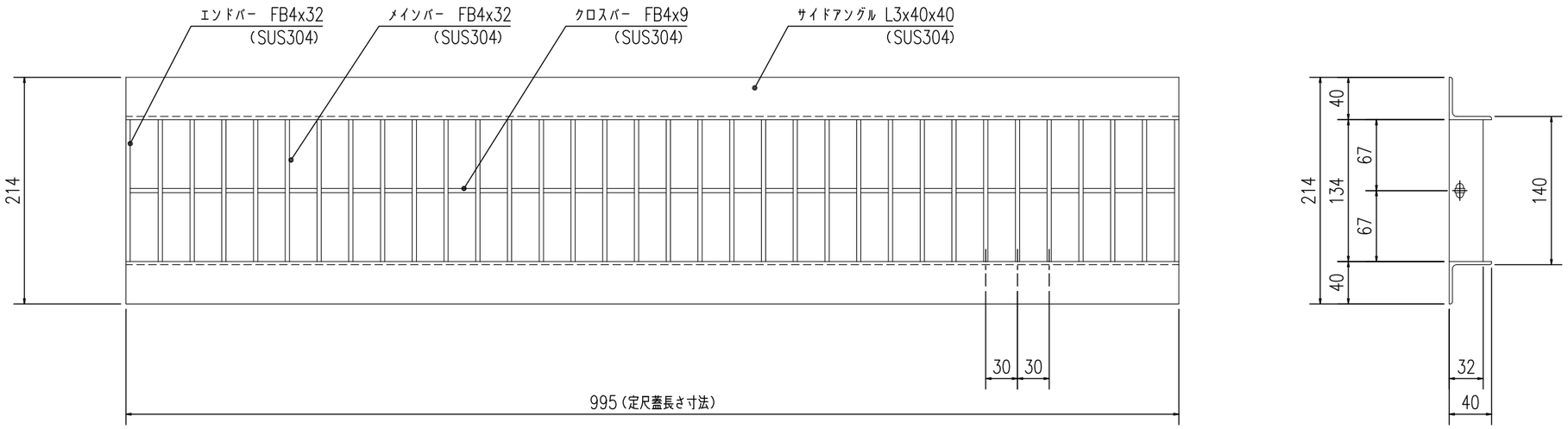

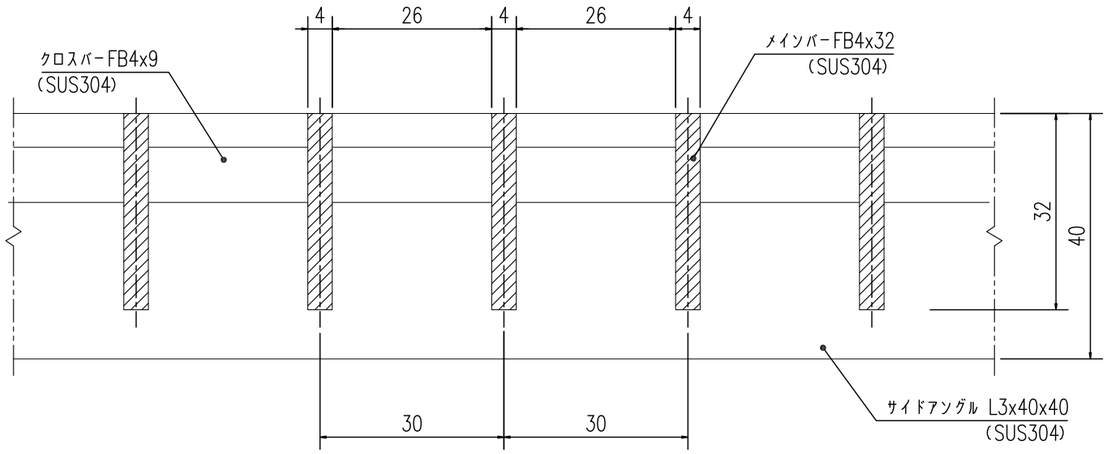

グレーチング断面詳細図

S=1:1

提 出	X/X	2017.10.20	やさしさと安心を たしかな技術で支えます。 ナカ工業株式会社	担 当	検 図	製 図	設 計: 受領印	施 工: 受領印	工事名称	縮尺:A3 1/5	図 番 0
訂 正	/								図面名称 NFU−15 W140×L995×32H×30P		
訂 正	/										
訂 正	/										
訂 正	/										