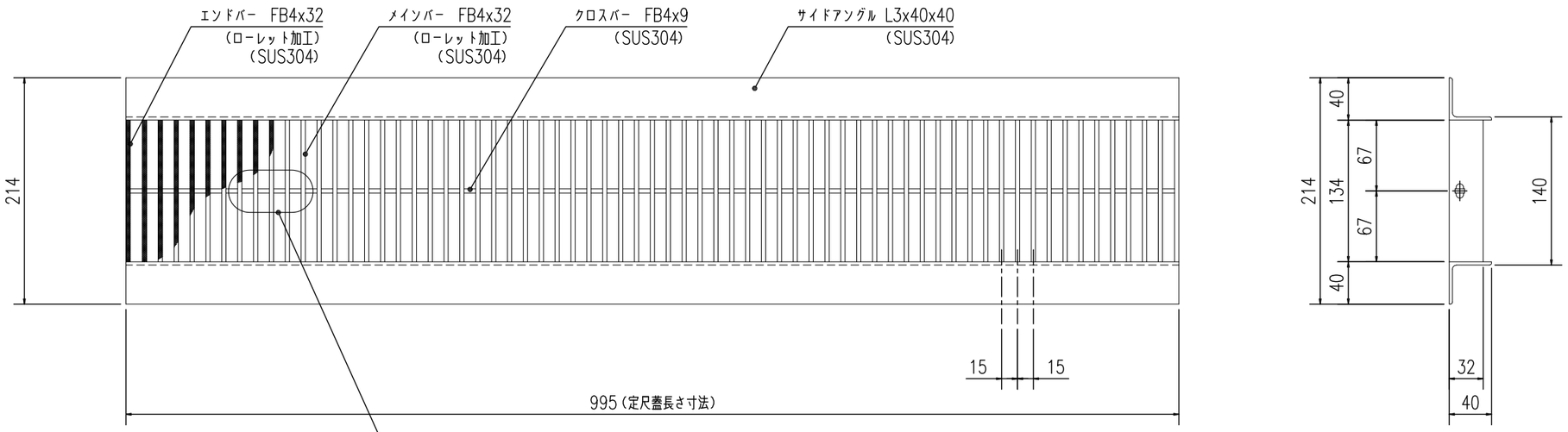

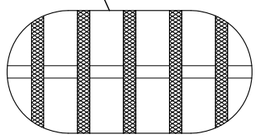

ローレット加工詳細図

S=1:2

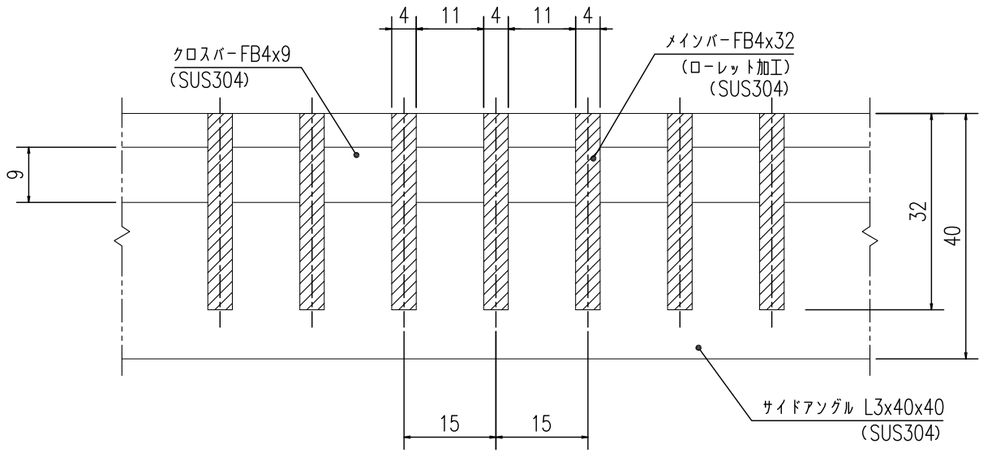

グレーチング断面詳細図

S=1:1

提出	X/X	2017.10.20	やさしさと安心を たしかな技術で支えます。 ナカ工業株式会社	担当	検図	製図	設計: 受領印	施工: 受領印	工事名称	縮尺:A3 1/5	図番 0
訂正	/								図面名称 NFU−R−15 W140×L995×32H×15P	
訂正	/									
訂正	/									
訂正	/									