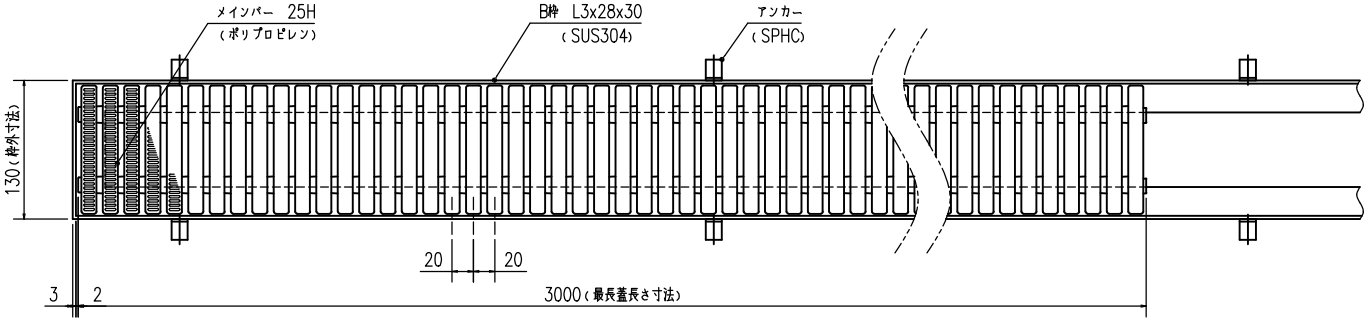

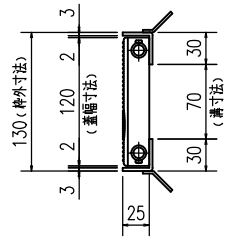

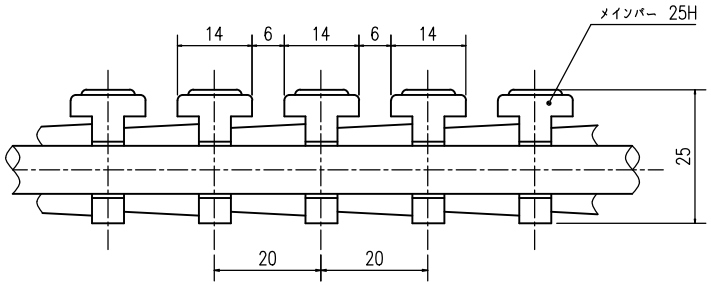

グレーチング断面詳細図

S=1:1

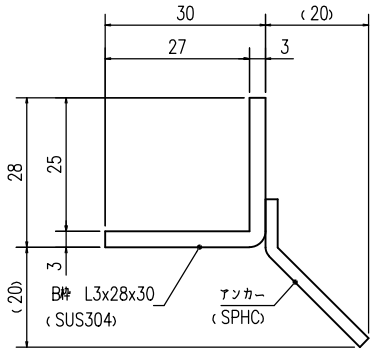

受枠断面詳細図

S=1:1

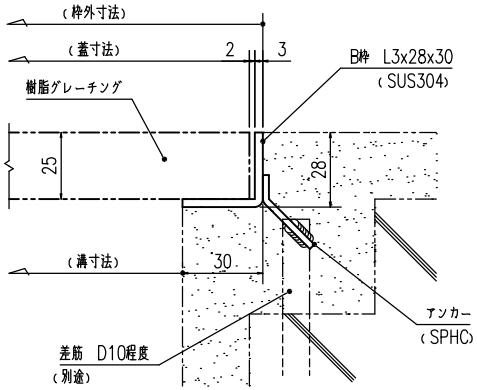

受枠施工参考図

S=1:2

提出		やさしさと安心を たしかな技術で支えます。 ナカ工業株式会社	担当	検図	製図	設計： 受領印	施工： 受領印	工事名称	縮尺:A3 1/5	図番 0
訂正								図面名称 樹脂グレーチング NRA−120S B枠25H用		
訂正										
訂正										
訂正										