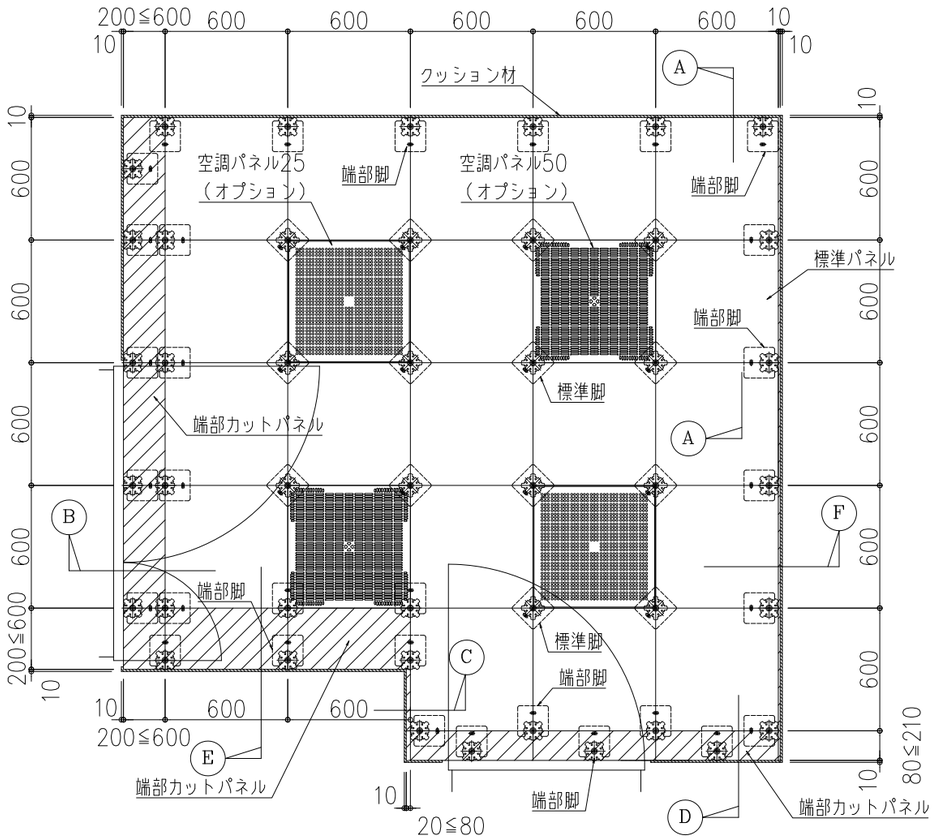

パネル割付例　S＝1：30

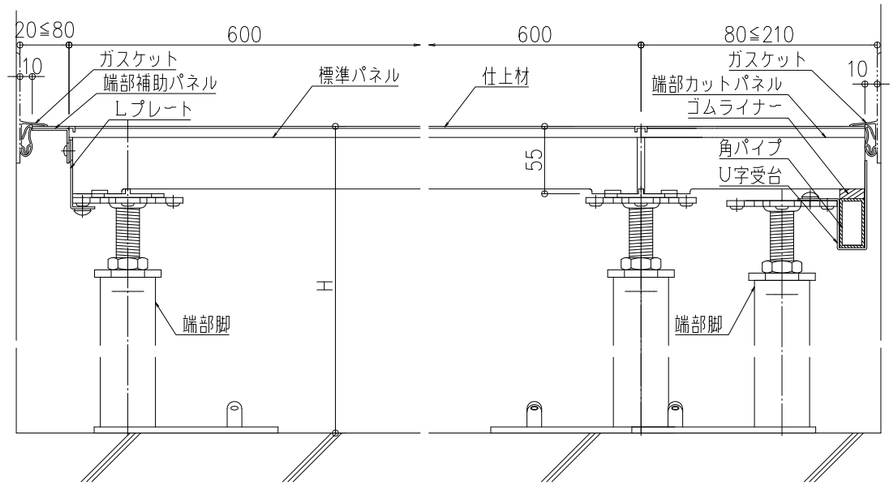

C断面図　D断面図

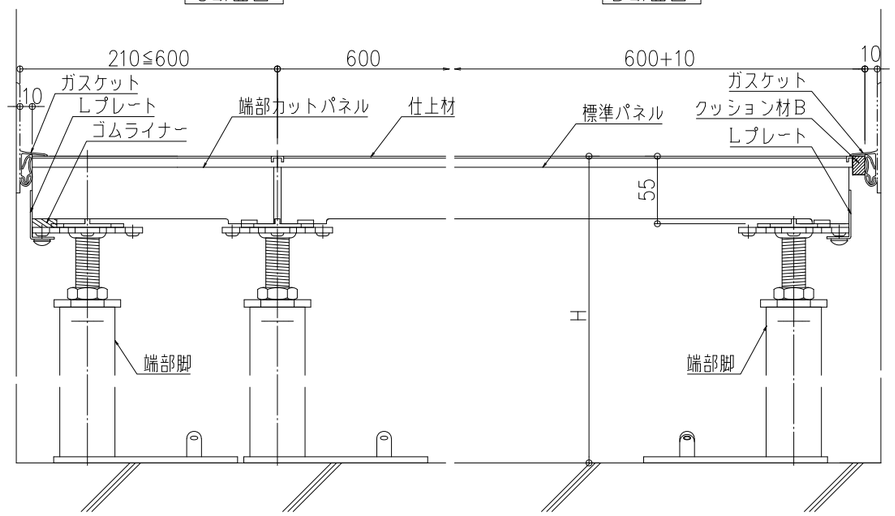

E断面図　F断面図

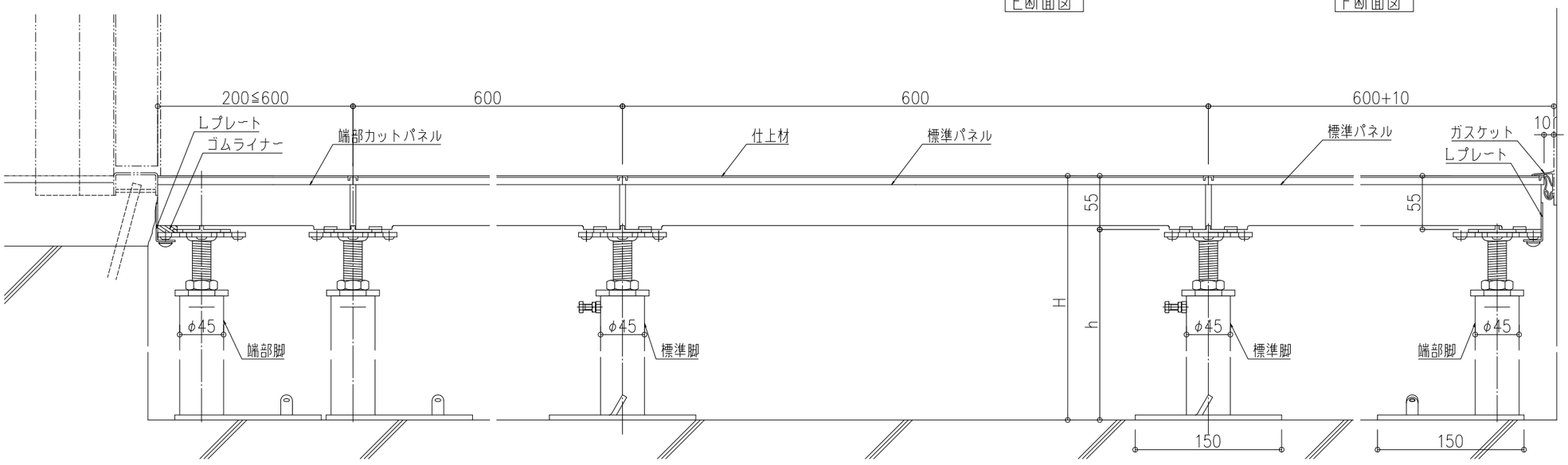

B断面図　A－A断面図

注意：本図はH＝250を示す

ナカ工業株式会社

品名：
コンピュータ室用システム二重床
IBフロア

形式：
CD-NP600h　タイプ(1.0G仕様)
H-250・300

仕様：
●パネルサイズ
600×600×55mm

●標準パネル
材質：アルミダイカスト
表面材：帯電防止ビニルタイル2.0t直貼り
パネル重量：約8.5kg(ビニルタイル含む)

●空調パネル(オプション)
材質：アルミダイカスト
開口率：25%・50%
仕上材なしエポキシ塗装仕上

●中央集中荷重(加圧板φ50)
6,000N(600kgf)
たわみ2.0mm以下

●耐震性能
積載荷重5,000N(500kgf)/㎡-1.0Gクリア

●適応床高さ
H=250・300mm

適応床高さ（H）	配線空間（h）	調整範囲
250	195	±25
300	245	

備考
【受注生産品】

図面名称：
平面図、断面詳細図

尺度：1/5　1/30

作成日：2009.09.01
（2024.5.27改正）

サイズ：A3

File Name：
CD-NP600h-250・300
（1.0G仕様）