NSN316-22-Y ／K〈点鋲〉　NSN316-290-Y／K〈線鋲〉　（Y:チーズイエロー K:ソフトブラック）　S=1/3

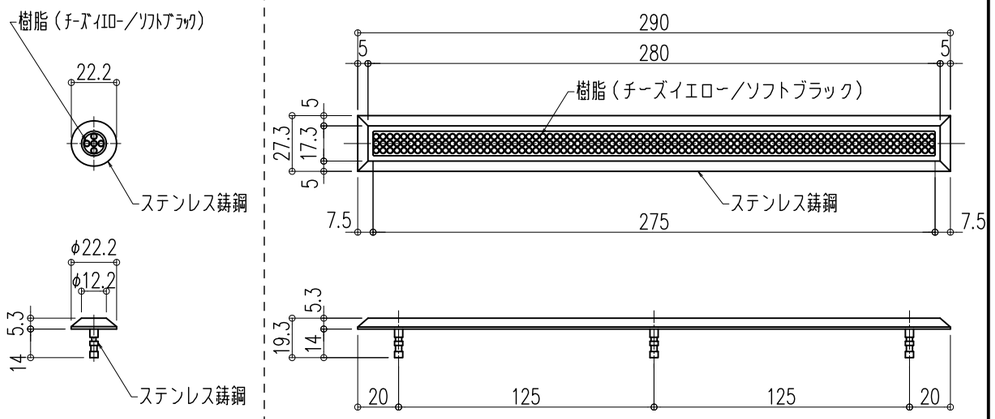

NSH316-22-F〈点鋲〉　NSH316-290-F〈線鋲〉　S=1/3

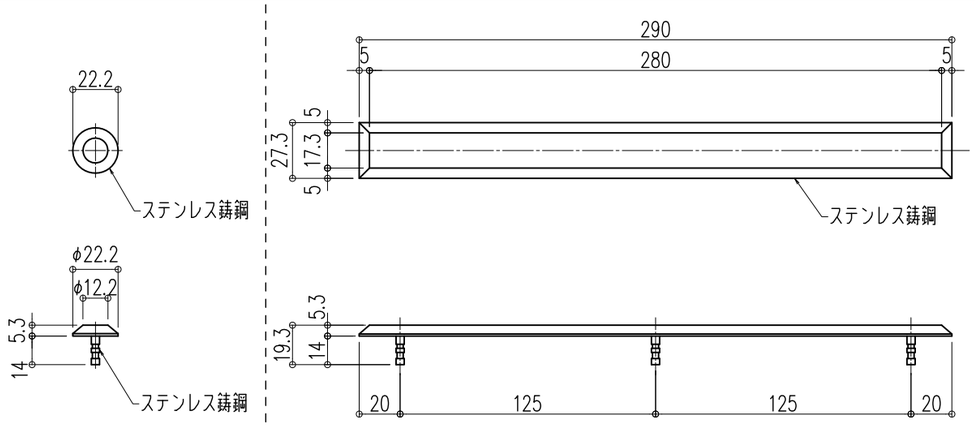

NSH316-22-D〈点鋲〉　NSH316-290-D〈線鋲〉　S=1/3

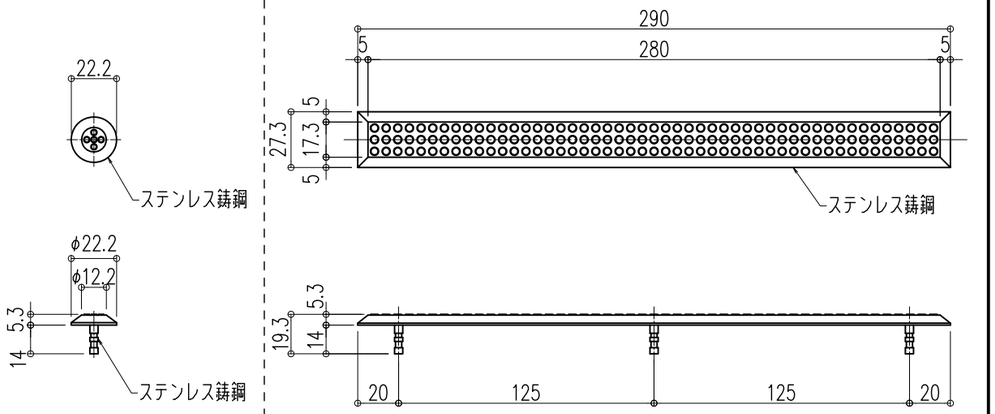

点字・線鋲基本配列　(JIS)300角　S=1/5

点鋲:5×5　25個

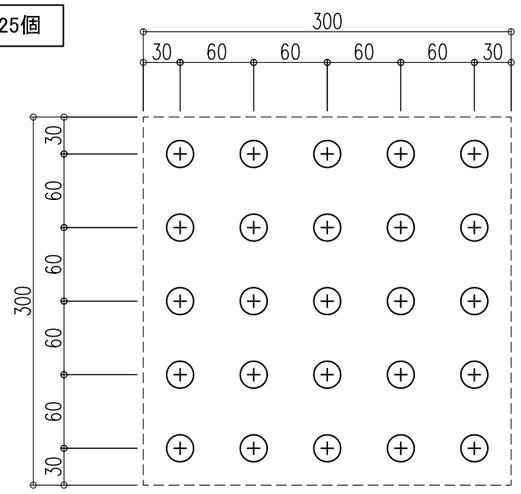

線鋲:4本

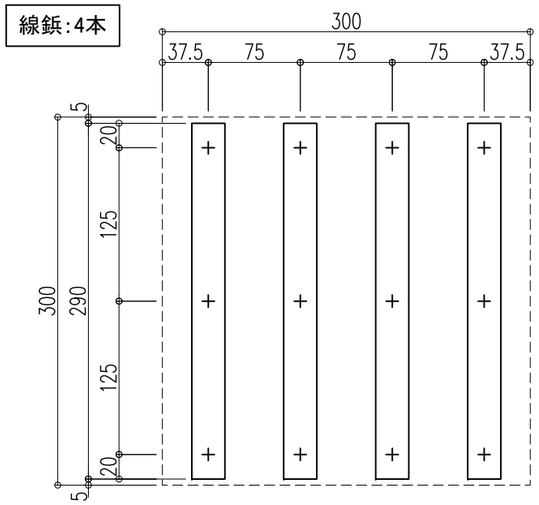

ナカ工業株式会社

品名：
ガイドステップ
（点字・線鋲タイプ）

形式：
SCS14

仕様：

〈本体〉

●材質　ステンレス鋳鋼
　　ステンレス鋳鋼+樹脂
　　（樹脂色:チーズイエロー/ソフトブラック）

※配列はJIS規格配列です。

〈仕様〉

●点鋲タイプ:警告/とまれ
●線鋲タイプ:誘導/すすめ

図面名称：
平面・側面詳細図

尺度：	作成日：2019.2.19
1/3　1/5	
サイズ：	File Name：
A3	GS-01-SCS14