AES-55＋TH固定座　各詳細図

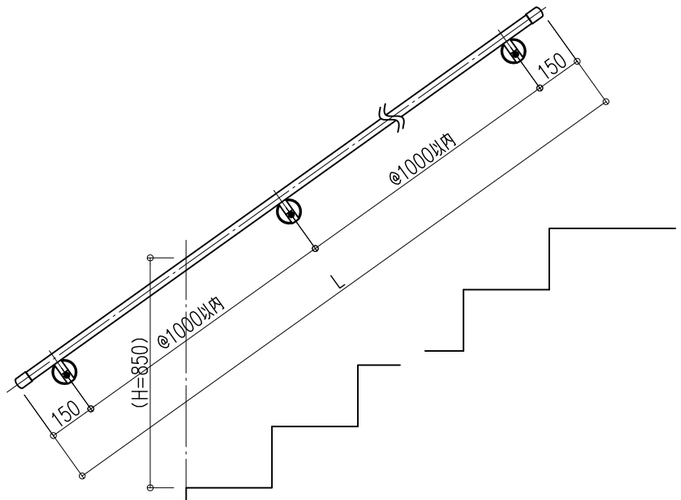

AES-55ブラケット＋TH固定座使用例　S＝1/20

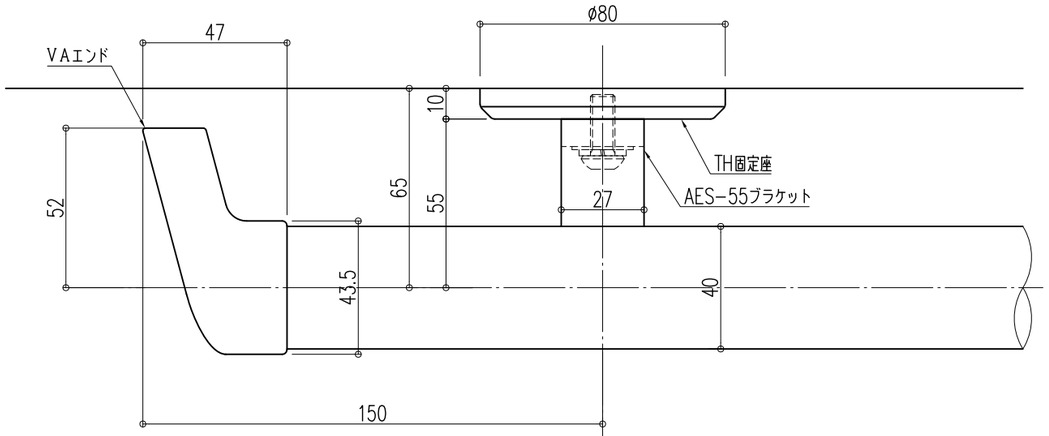

平面詳細図

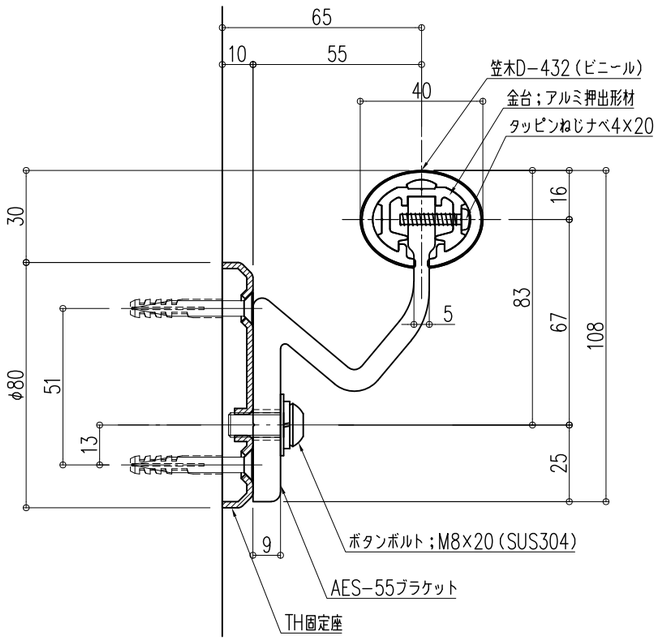

断面詳細図

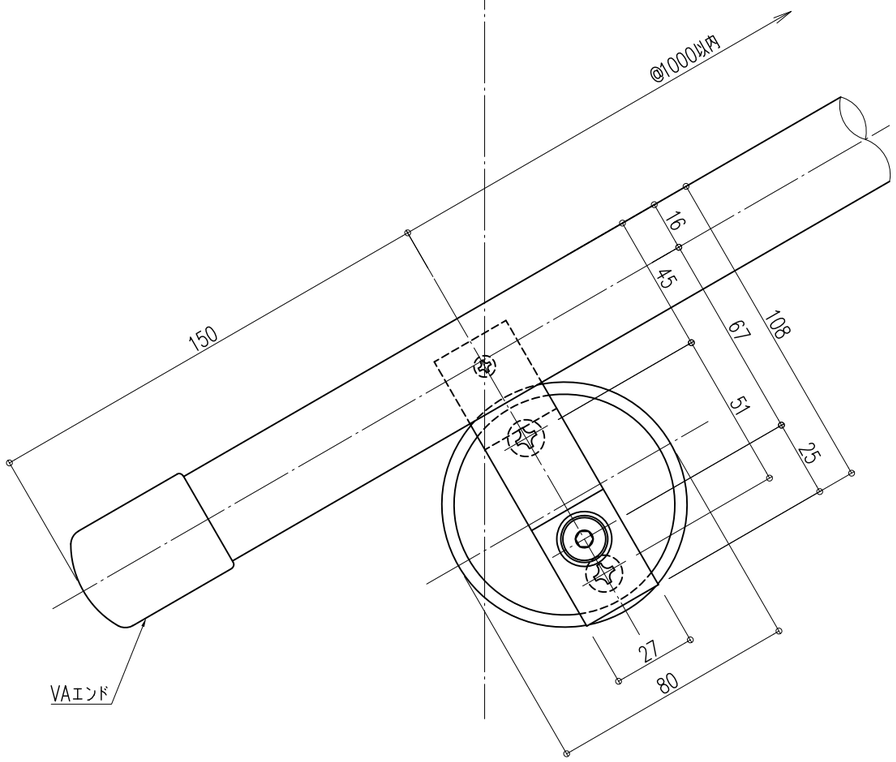

正面詳細図

ナカ工業株式会社

品　名：
廊下・階段手すり
スリム目地タイプ

形　式：
笠木　：　D-432
特殊ブラケット　：　AES-55＋TH固定座タイプ

仕　様：

■室内用

■　D-432Msl　ネオウッド（木目調タイプ）

●笠木：ウッドパウダー混合半硬質樹脂
二層成形（抗ウイルス・抗菌仕様）
●笠木受：アルミニウム押出形材
●エンドキャップ：樹脂成形品
曲面印刷・トップコート仕上（VAエンド）

■　D-432Vsl　ビニレーン（プレーンタイプ）

●笠木：半硬質樹脂二層成形（抗ウイルス・抗菌仕様）
●笠木受：アルミニウム押出形材
●エンドキャップ：樹脂成形品

■屋外用

■　D-432GMsl　グラウッド（木目調タイプ）

●笠木：ウッドパウダー混合半硬質耐候性樹脂
二層成形（光触媒・抗菌仕様）
●笠木受：アルミニウム押出形材
●エンドキャップ：樹脂成形品
曲面印刷・トップコート仕上（VAエンド）

■　D-432Gsl　高耐候グラハン（プレーンタイプ）

●笠木：半硬質耐候性樹脂二層成形
（高耐候・光触媒・抗菌仕様）
●笠木受：アルミニウム押出形材
●エンドキャップ：樹脂成形品

■　AES-55ブラケット

●材質：アルミニウム押出形材
室内用仕上：アルマイト処理　6μm
屋外用仕上：アルマイト処理　9μm
トップコート　7μm

■　TH固定座

●材質：SUS304
●仕上：2B（標準）

【BL認定外】

図面名称　：
姿図・各詳細図

尺　度　：	作成日　：
1/2　1/20	2021.08.10
サイズ　：	File Name　：
A3	D-432Slim AES-55+TH固定座