AFN-55ブラケット

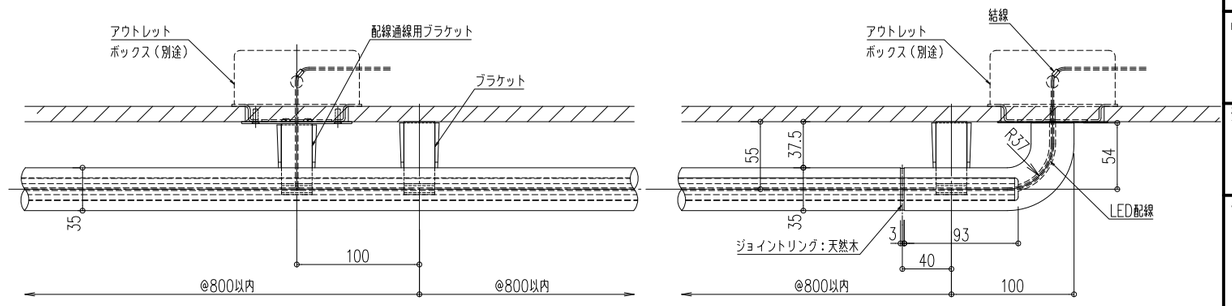

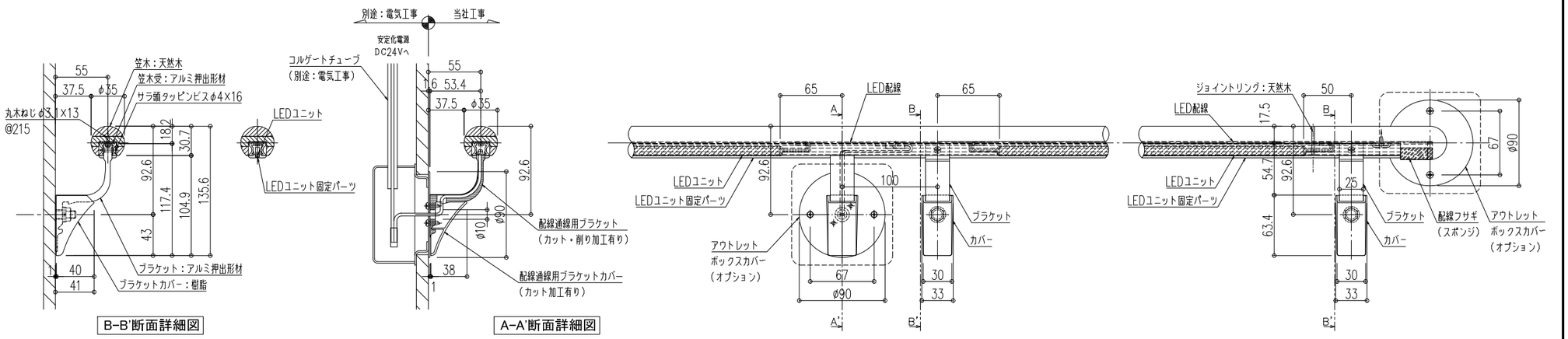

ナカ工業株式会社

品 名 ：
廊下・階段用木製手すり
バウム-Nラインステラ

形 式 ：
笠木 ： NWS-C-O35（φ35）
ブラケット ： AFN-55タイプ

仕 様 ：

■ NWS-C-O35（φ35）

●笠木：天然木（バーチ材：ウレタン塗装）
●笠木受：アルミニウム押出形材
●エンドキャップ：バーチ材（ウレタン塗装）
●ジョイントリング：天然木（ウレタン塗装）
●配線フサギ：スポンジ

■ ブラケット：AFN-55

●ブラケット：アルミニウム押出形材（アルマイト処理）
●ブラケットカバー：樹脂成形品

LED

●LEDユニット入力電圧：DC24V
●消費電力：3.9W/m
●LEDチップの数：96灯/m
●LED動作環境：-25℃～+60℃
●LEDユニット本体材質：軟質アクリル樹脂
●LEDユニット固定パーツ：ポリカーボネート樹脂
乳白色（クリヤー：オプション）
●光源色：白色（4200K）・電球色（2700K）
●使用環境：屋内・屋外（但し、常時水のかかる所や
水中では使用出来ません。）
●直下照度（H＝800）：70 lx程度
（壁や周囲の状況により変化します。）

図面名称 ：
木手摺φ35ステラ端部・中間配線納まり
平面・断面詳細・姿図
（ジョイントリングタイプ）
7

尺 度 ：	作成日 ：
1/5	2017.6.26 （2018.12.07改訂）
サイズ ：	File Name ：
A3	BNLS-O35-55-A